13A7491J684 (2007) > RAHMEN

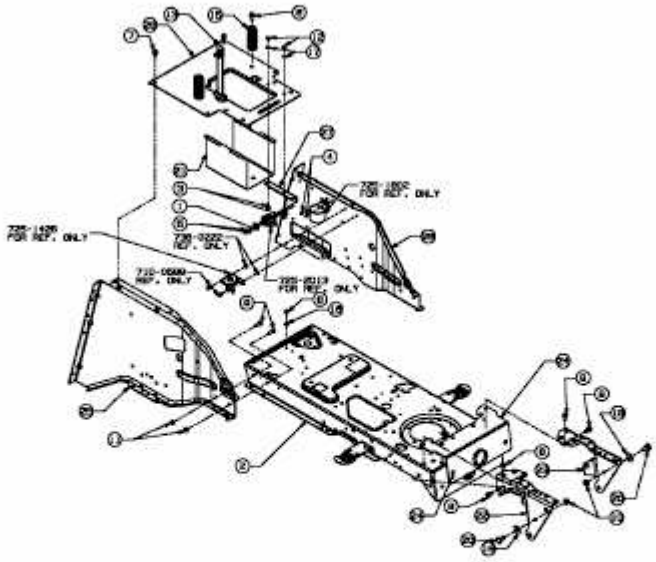

E3-02027A-01