JN 200 AT > 13A7488N678 (2005) > MÄHWERK N (41"/105CM)

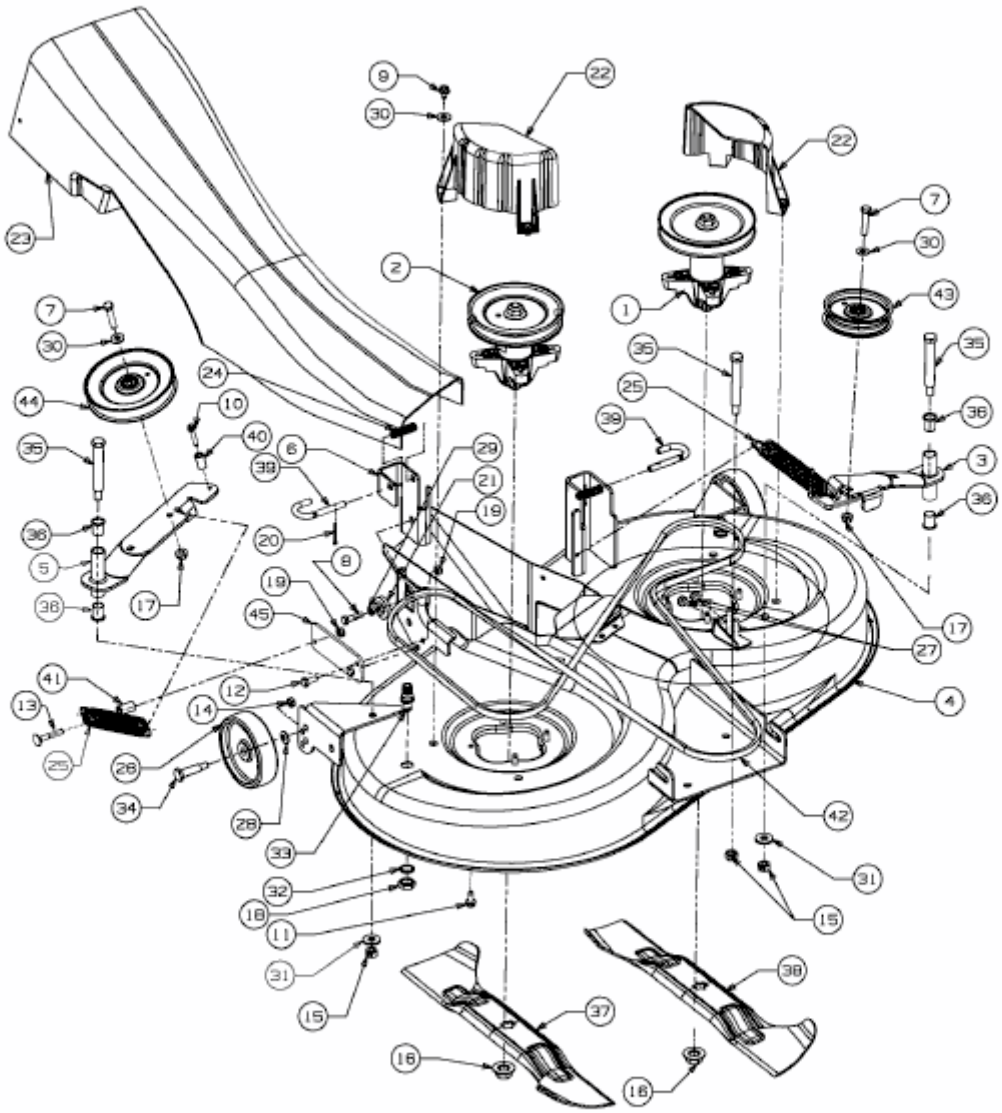

E3-02345A-01