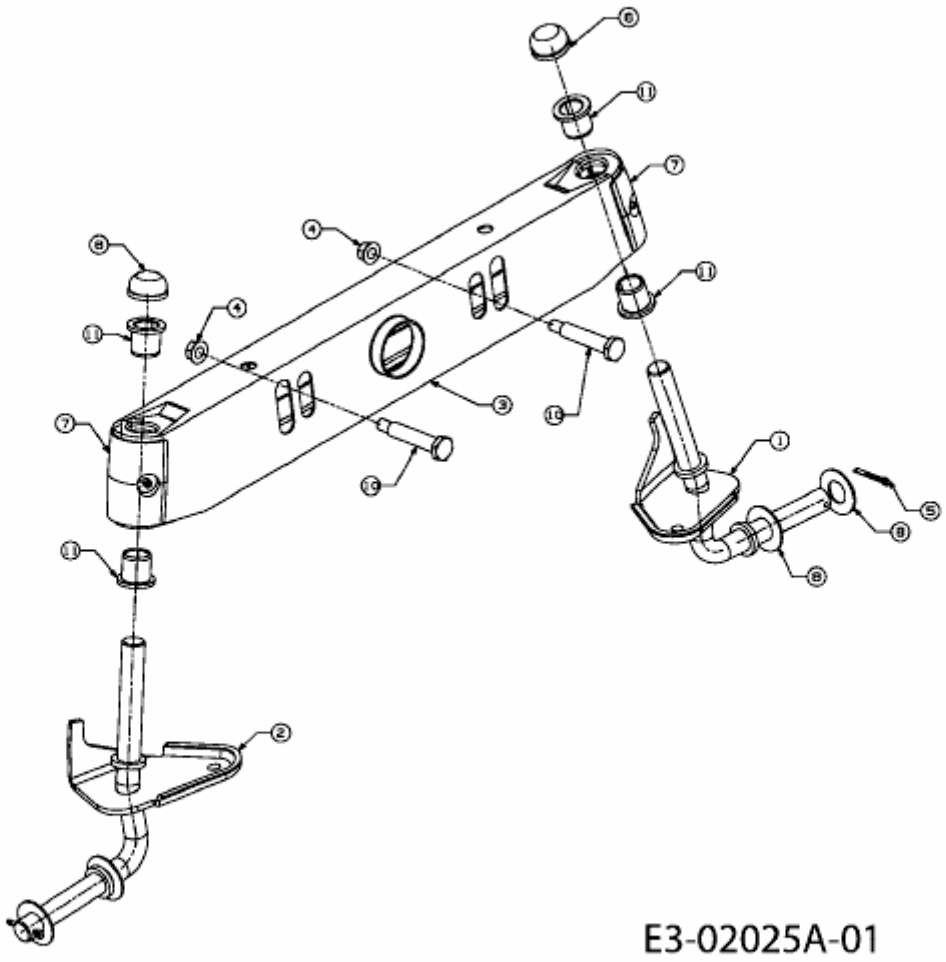JN 200 AT > 13A7488N678 (2005) > VORDERACHSE