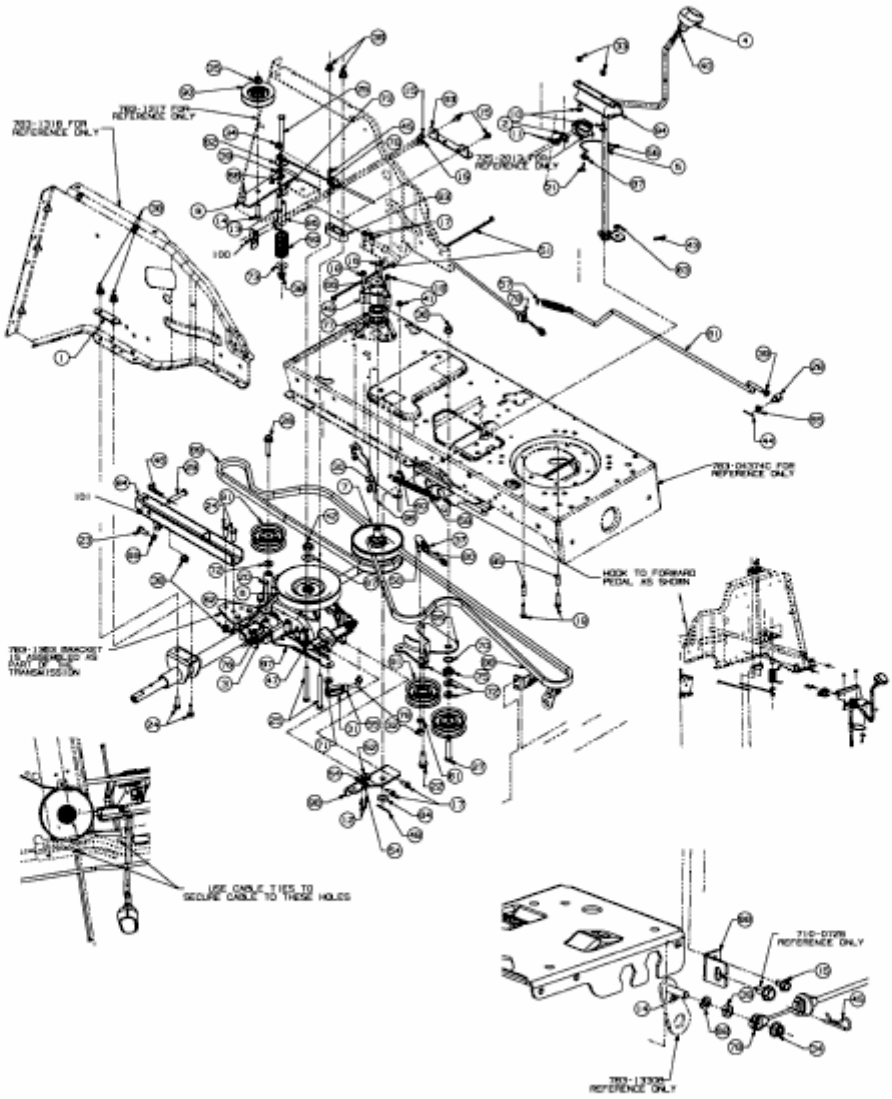JN 200 AT > 13A7488N622 (2007) > FAHRANTRIEB