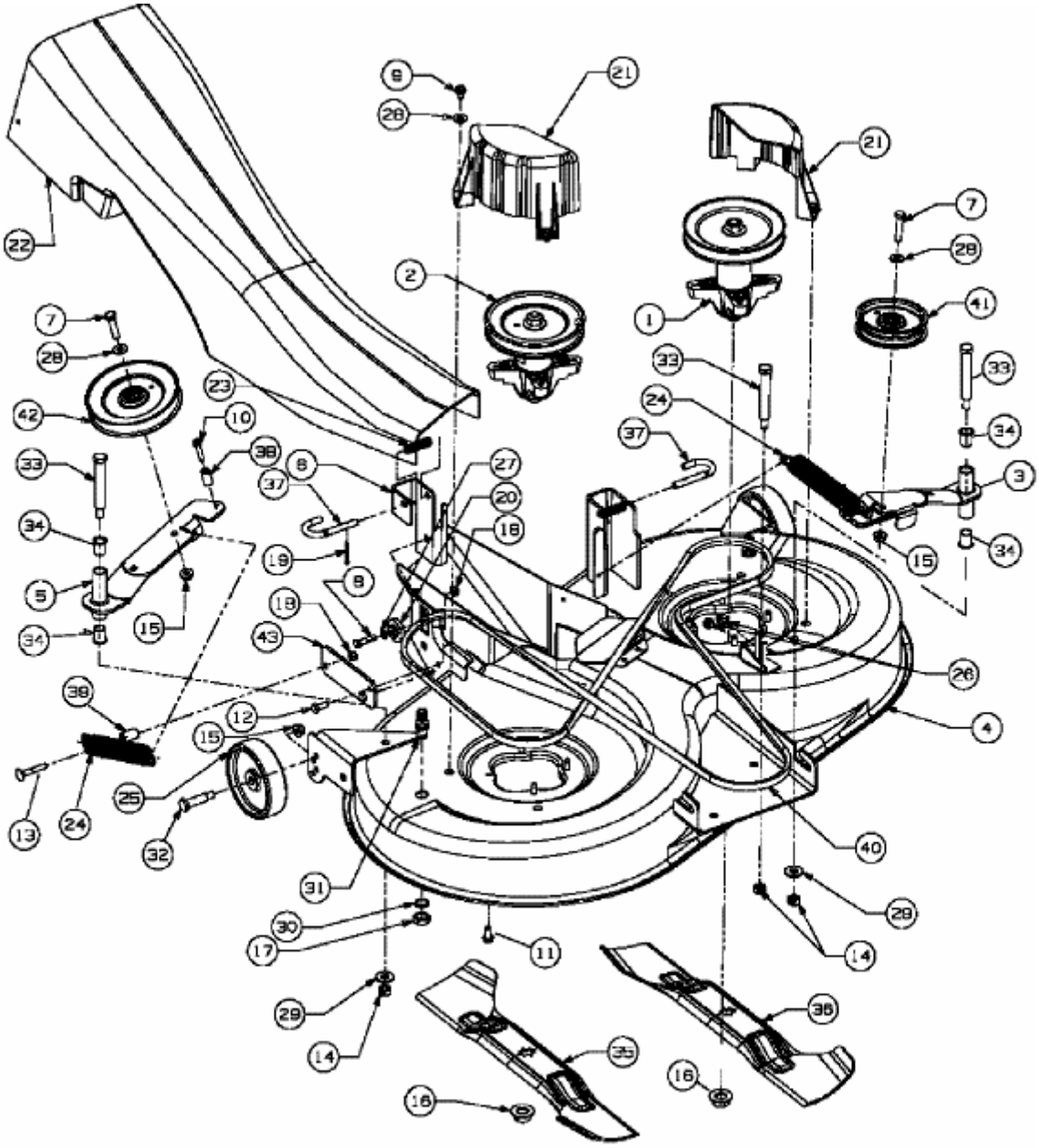JN 200 AT > 13A7488N622 (2006) > MÄHWERK N (41"/105CM)