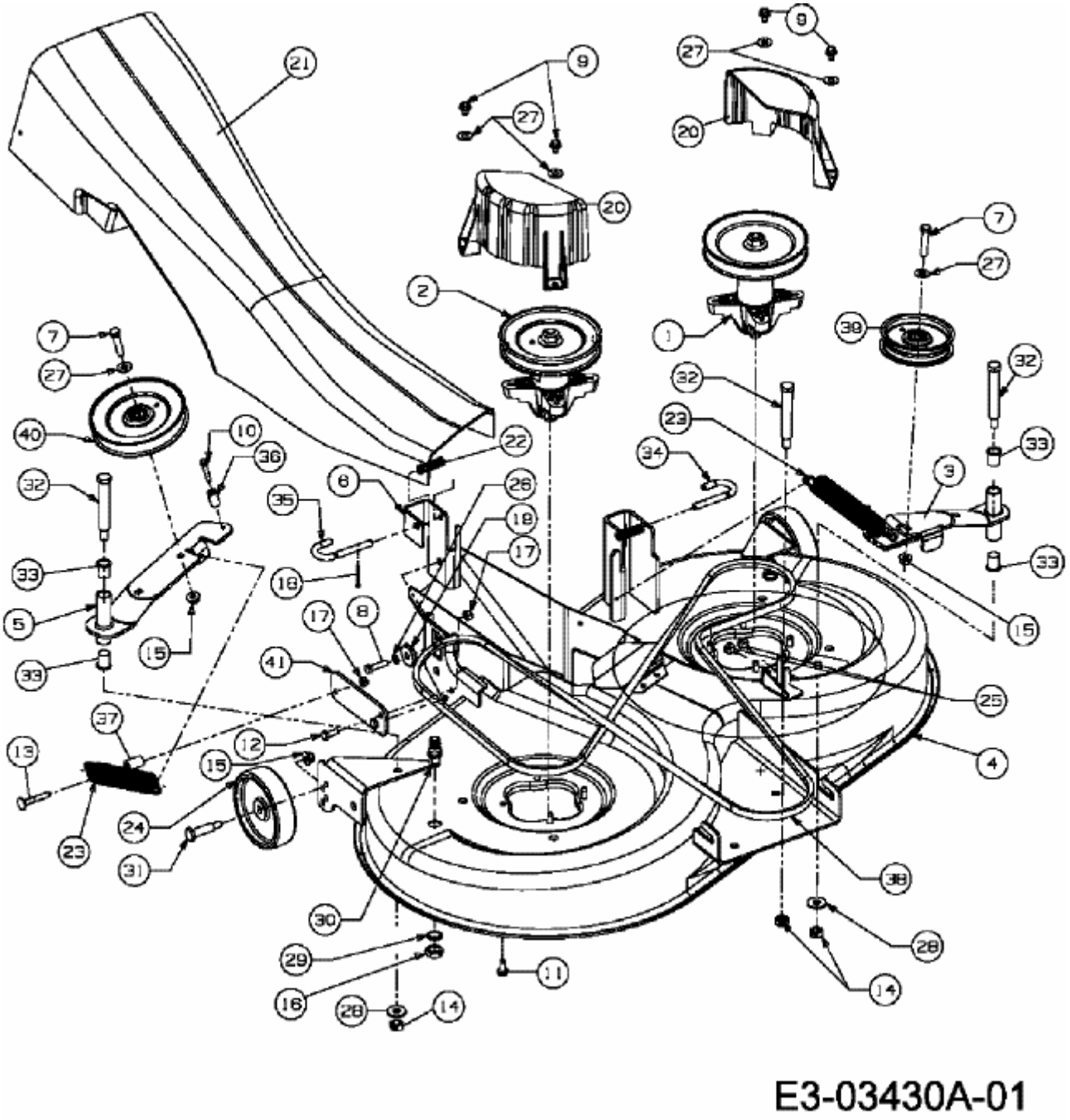JN 200 AT > 13A7483N678 (2007) > MÄHWERK N (41"/105CM)