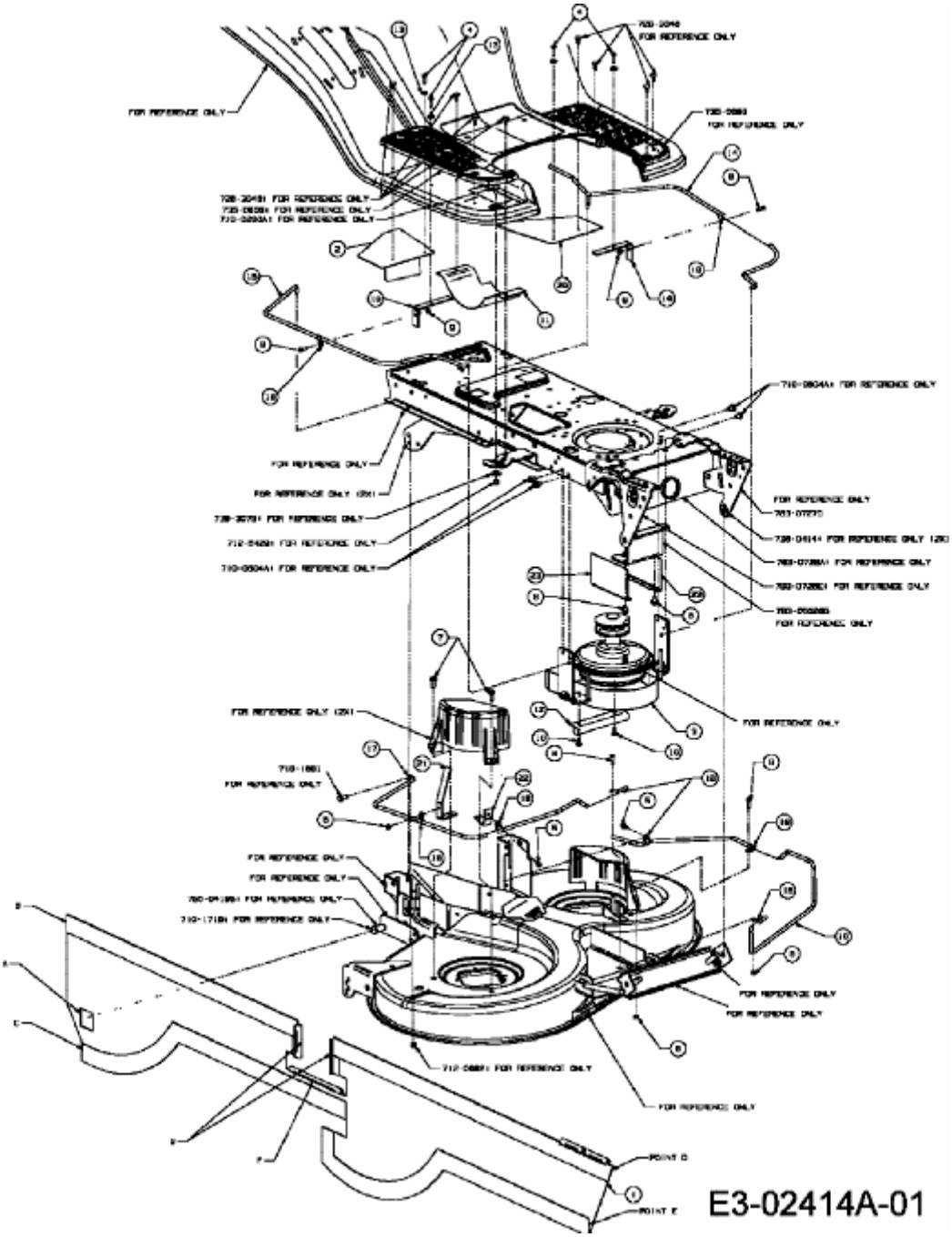JN 200 AT > 13A7483N478 (2007) > KEILRIEMENSCHUTZ