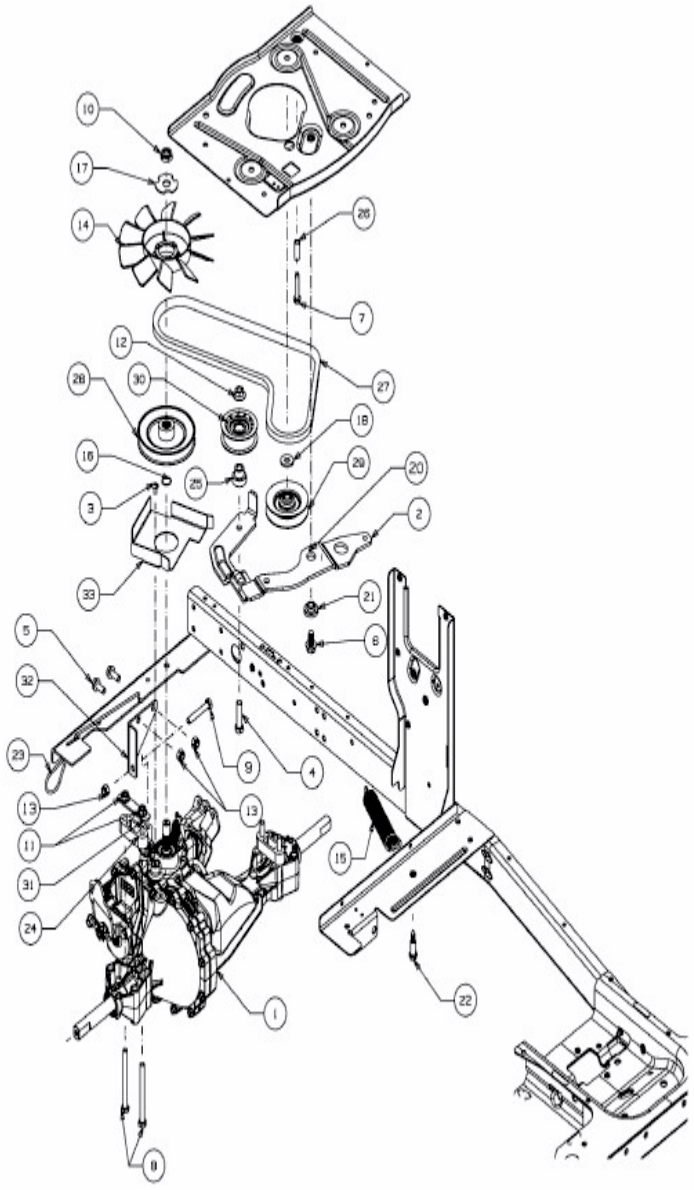
10
17
14
26
7
12
30
28
27
18
16
29
20
25
3
2
33
21
5
6
32
23
9
4
13
13
11
31
15
24
1
22
8

E3-09413A-01