MINIRIDER 60 RD > 13A625SC600 (2016) > GRASFANGEINRICHTUNG

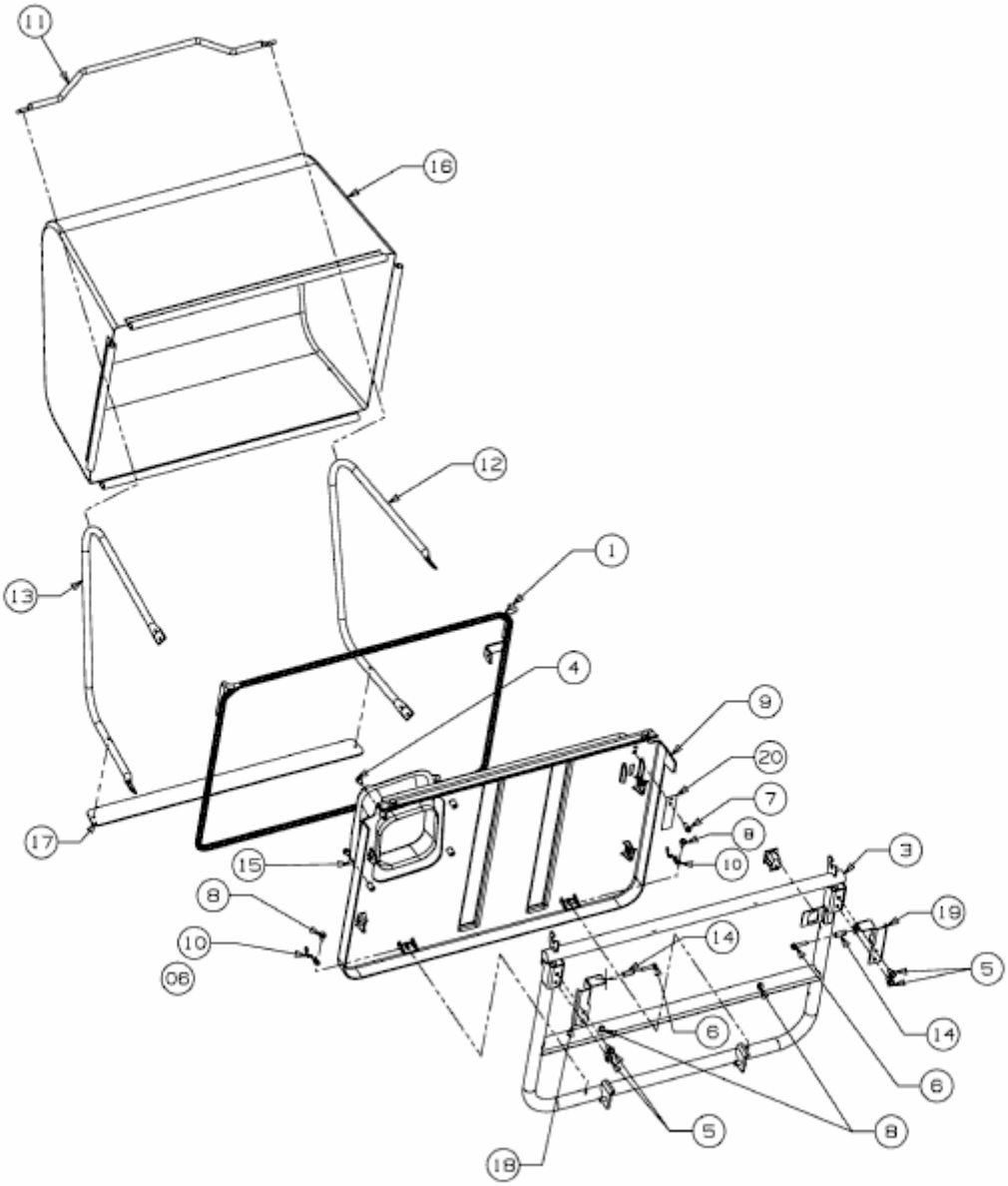

E3-08200C-02