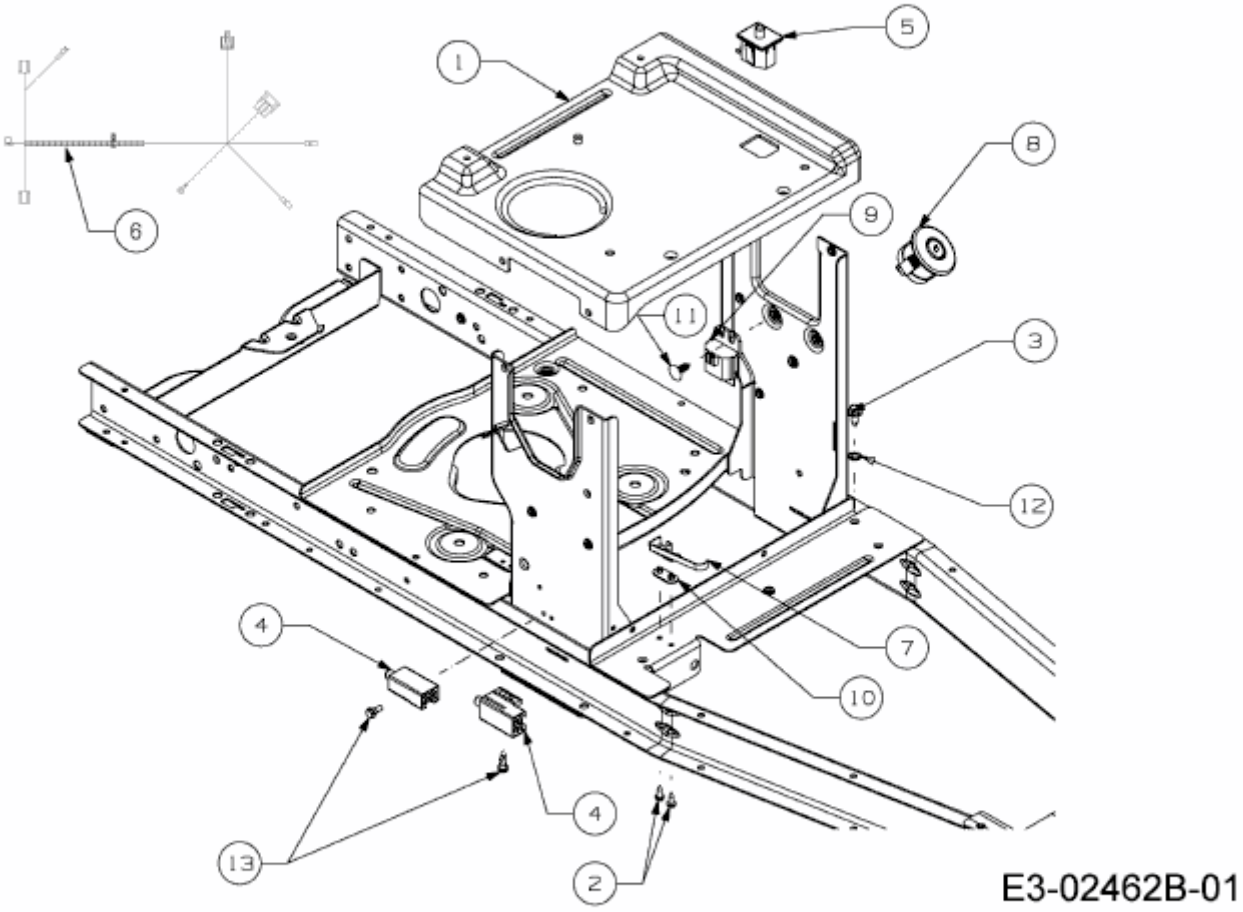MINIRIDER 60 SD > 13A625JC600 (2016) > ELEKTROTEILE