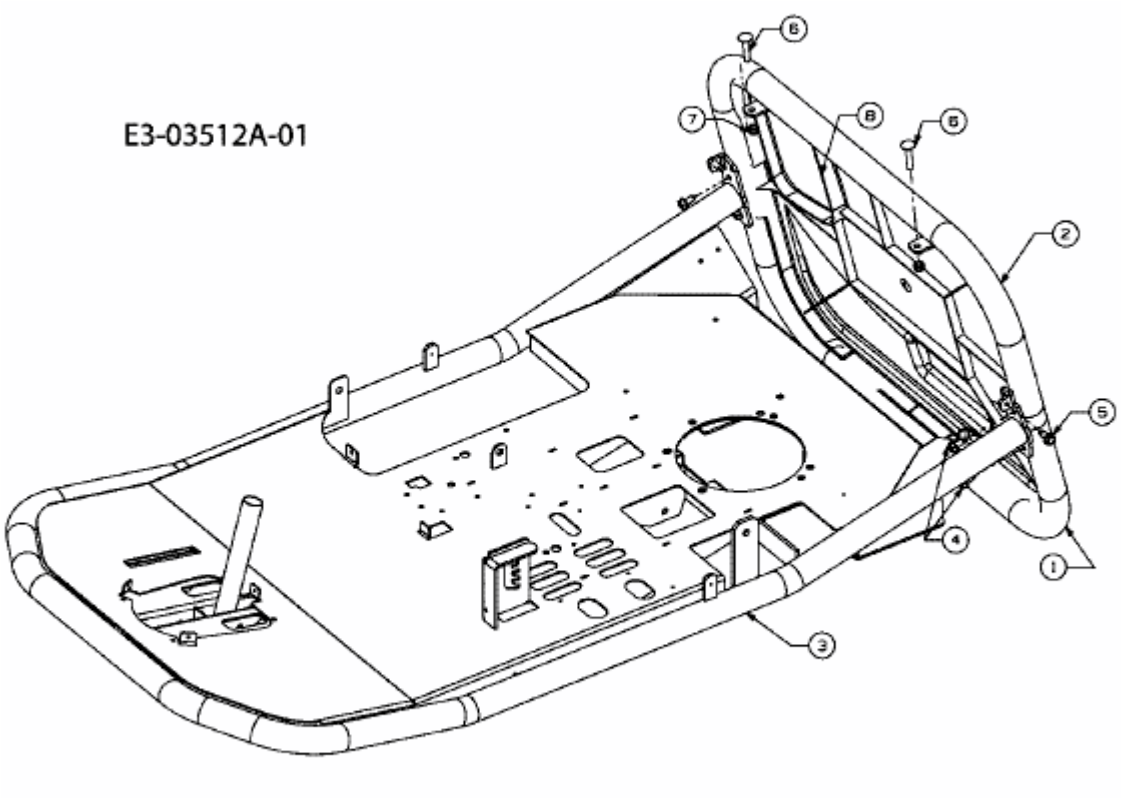13A6054-684 (2008) > RAHMEN