B/130 > 13A5475F678 (1998) > MÄHWERK F (38"/96CM)

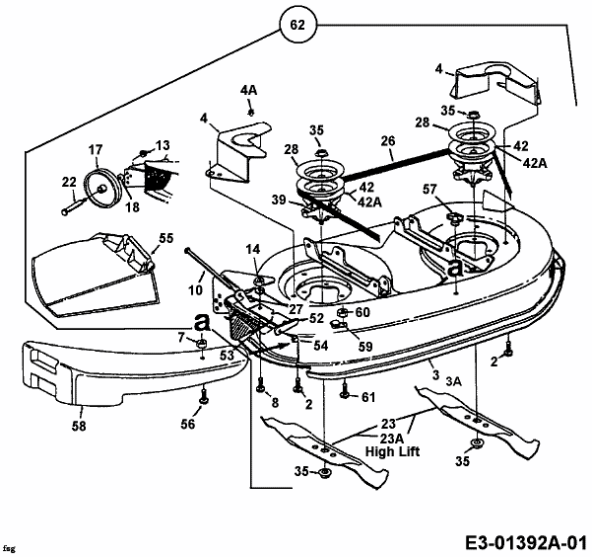

fag

E3-01392A-01