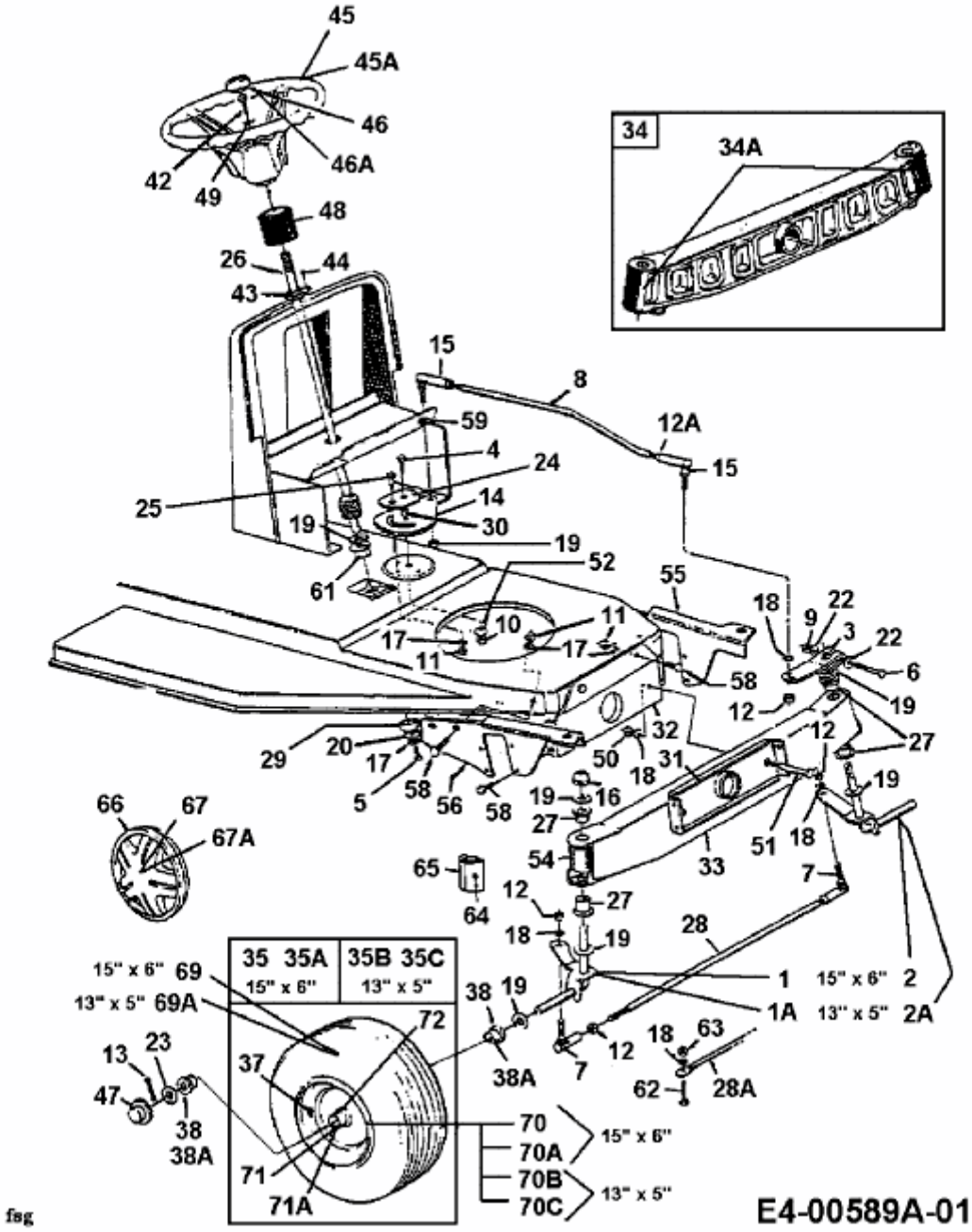LRH 130 > 13A5473A618 (1998) > VORDERACHSE