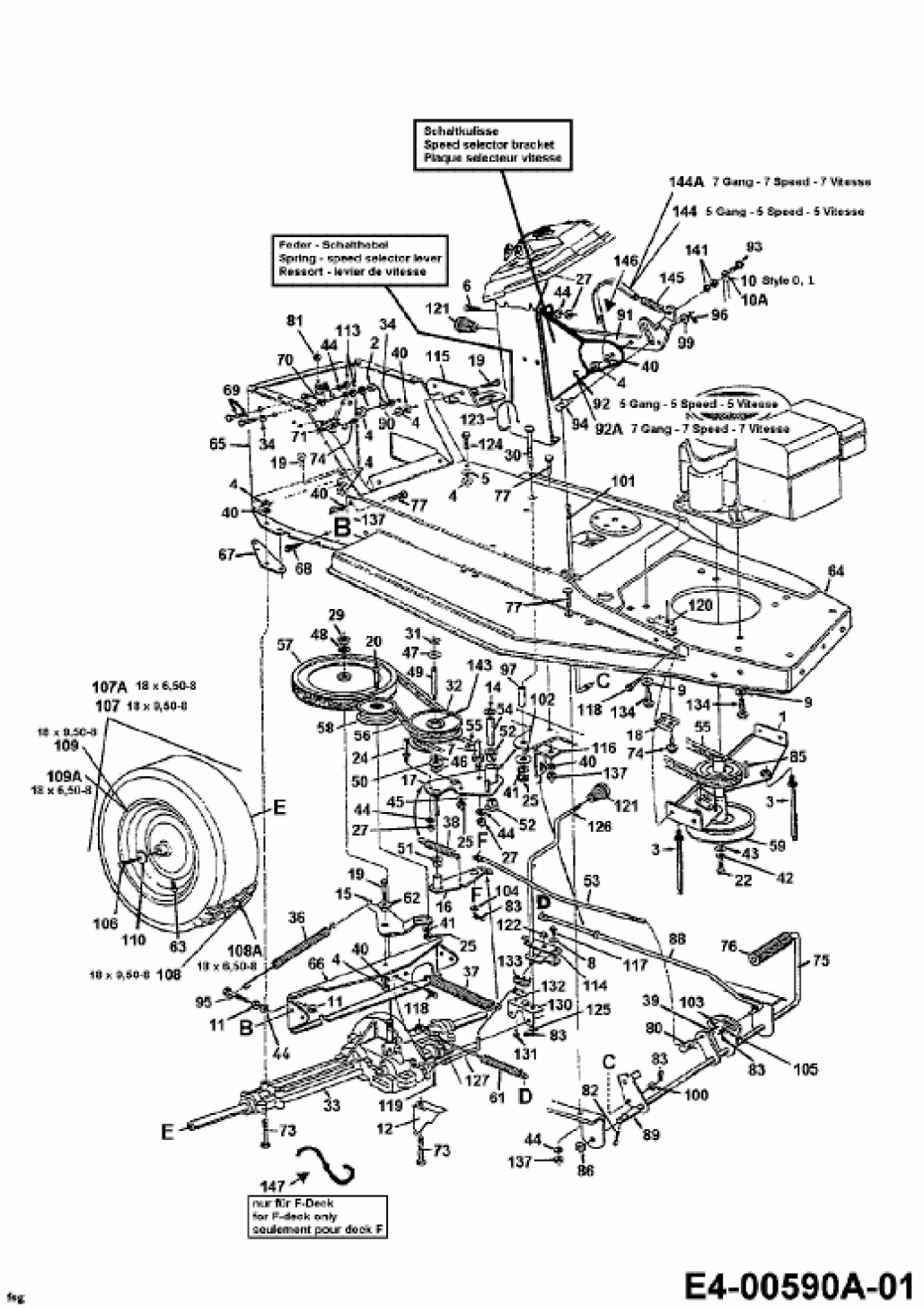RMH 13-76 > 13A5472A628 (1998) > FAHRANTRIEB, MOTORKEILRIEMENSCHEIBE, PEDAL, RÄDER HINTEN