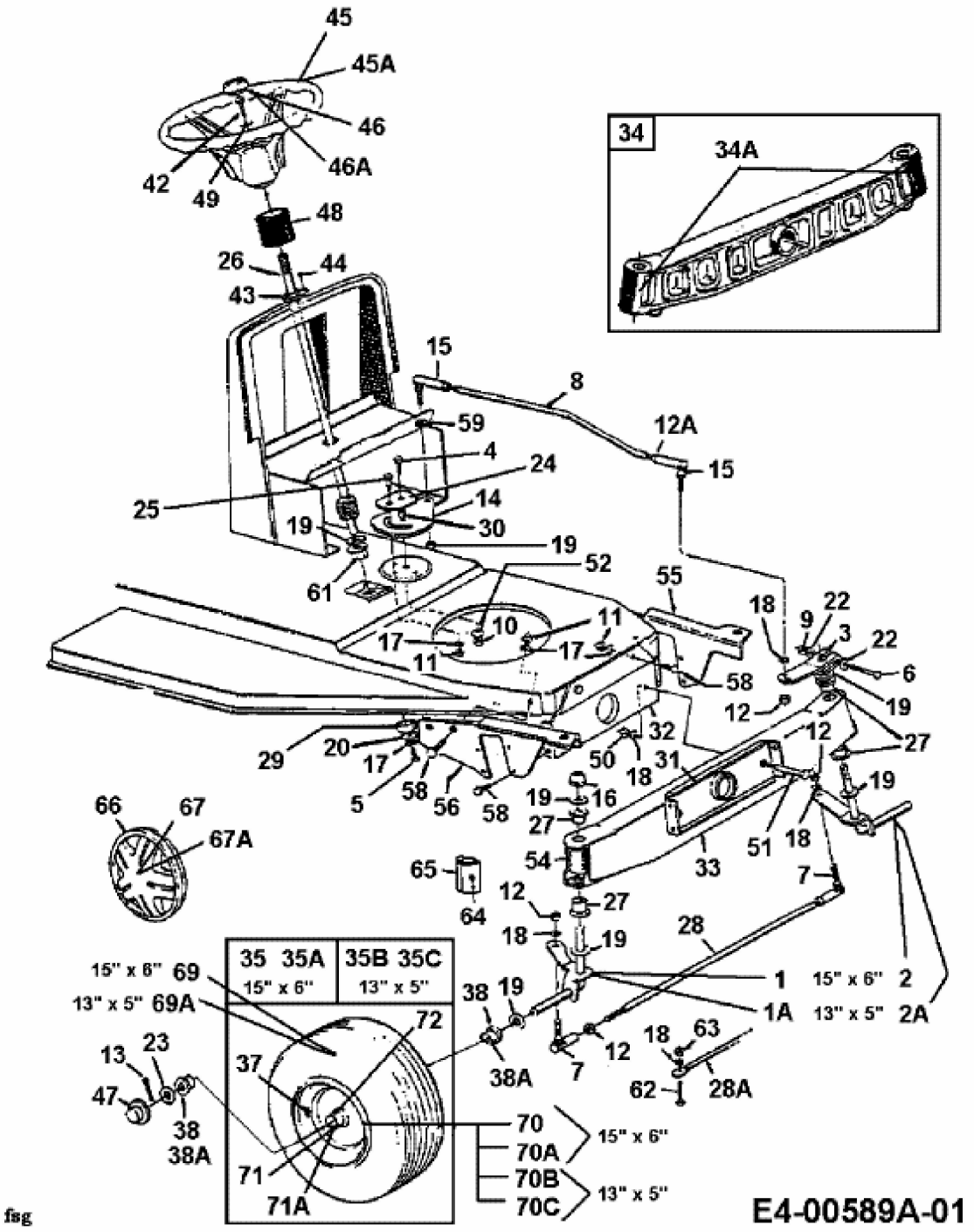
45
45A
46
46A
42
49
48
26
44
43
34
34A
15
8
59
12A
4
24
15
25
14
30
19
19
52
61
55
18
22
9
3
22
10
11
17
17
11
6
58
19
12
32
12
27
29
20
17
50
18
31
19
5
58
56
58
19
16
27
66
67
67A
51
18
33
54
65
7
64
12
27
18
19
28
35 35A
15" x 6"
35B 35C
13" x 5"
15" x 6" 69
13" x 5" 69A
38
19
1
15" x 6" 2
1A
13" x 5" 2A
72
18
63
13
23
37
38A
7
12
62
28A
47
38
38A
70
70A
15" x 6"
71
70B
70C
13" x 5"
71A
fsg
E4-00589A-01