AMH 1301 > 13A5459E619 (2003) > GETRIEBE 618-0556

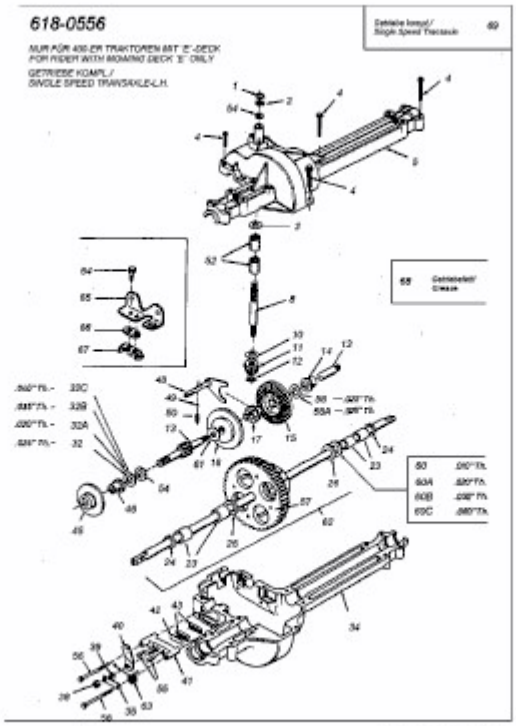

E3-01525B-01