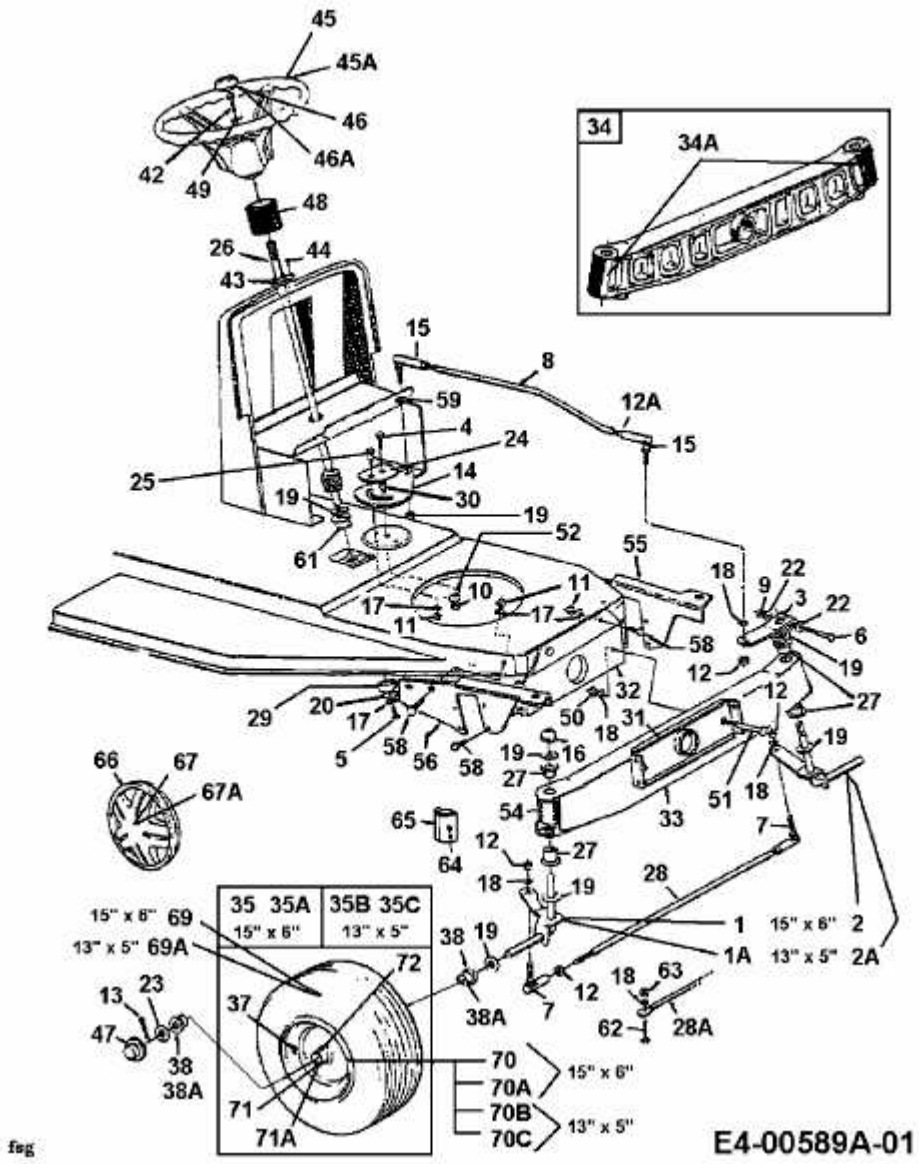B 14 > 13A5450F600 (1998) > VORDERACHSE