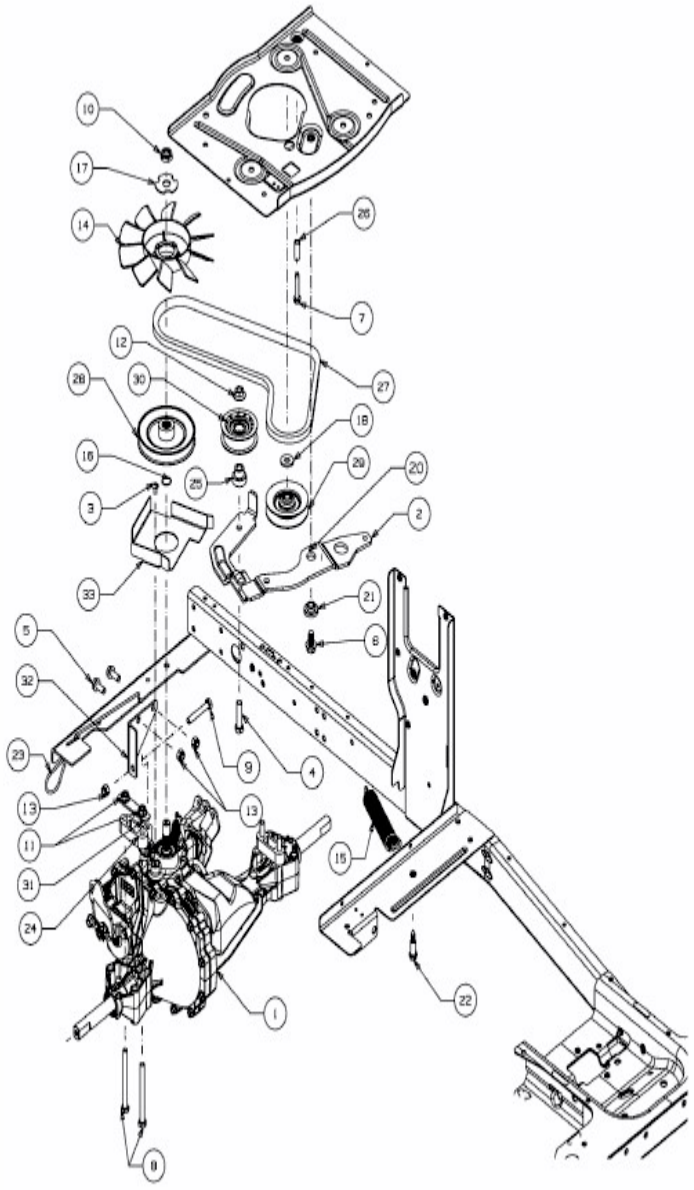
10
17
14
26
7
12
30
28
27
18
16
25
29
20
3
2
33
21
5
6
32
23
9
4
13
13
11
31
24
15
22
1
8

E3-09413A-01