MINIRIDER 60 RDHE > 13A521SC600 (2017) > MÄHWERK C (24"/60CM)

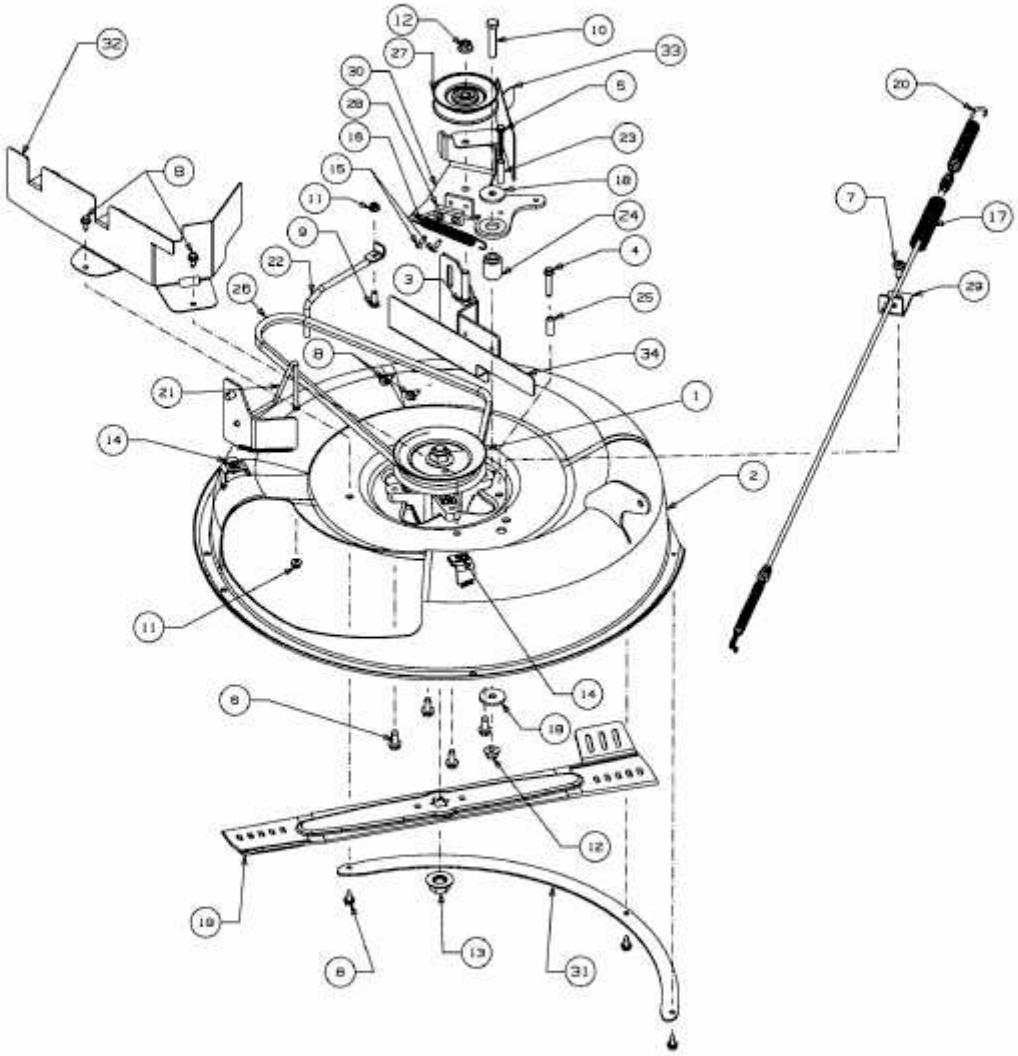

E3-08197D-01