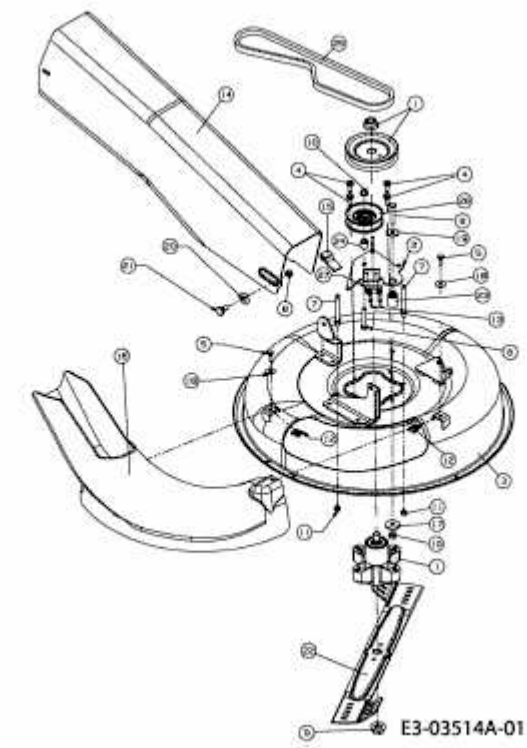13A4054-684 (2008) > MÄHWERK 24"/60CM