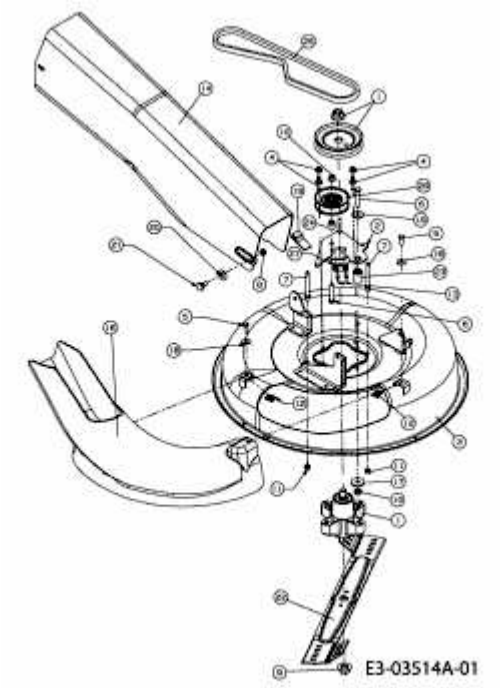13A4054-484 (2008) > MÄHWERK 24"/60CM