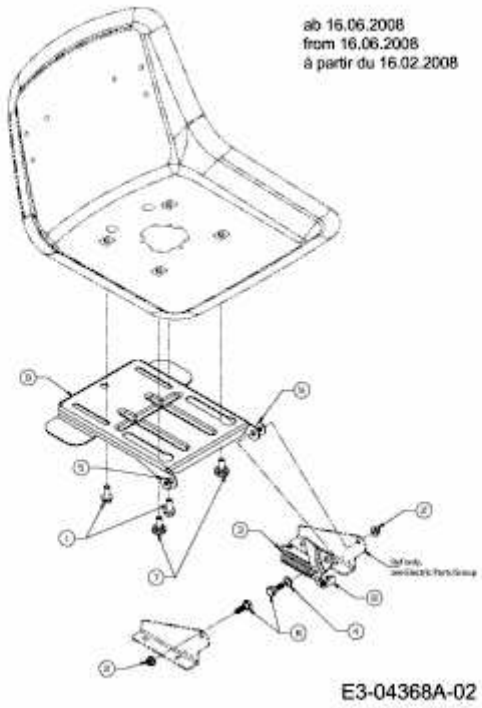BL 155/92 T > 13A3775E684 (2008) > SITZTRÄGER AB 16.06.2008