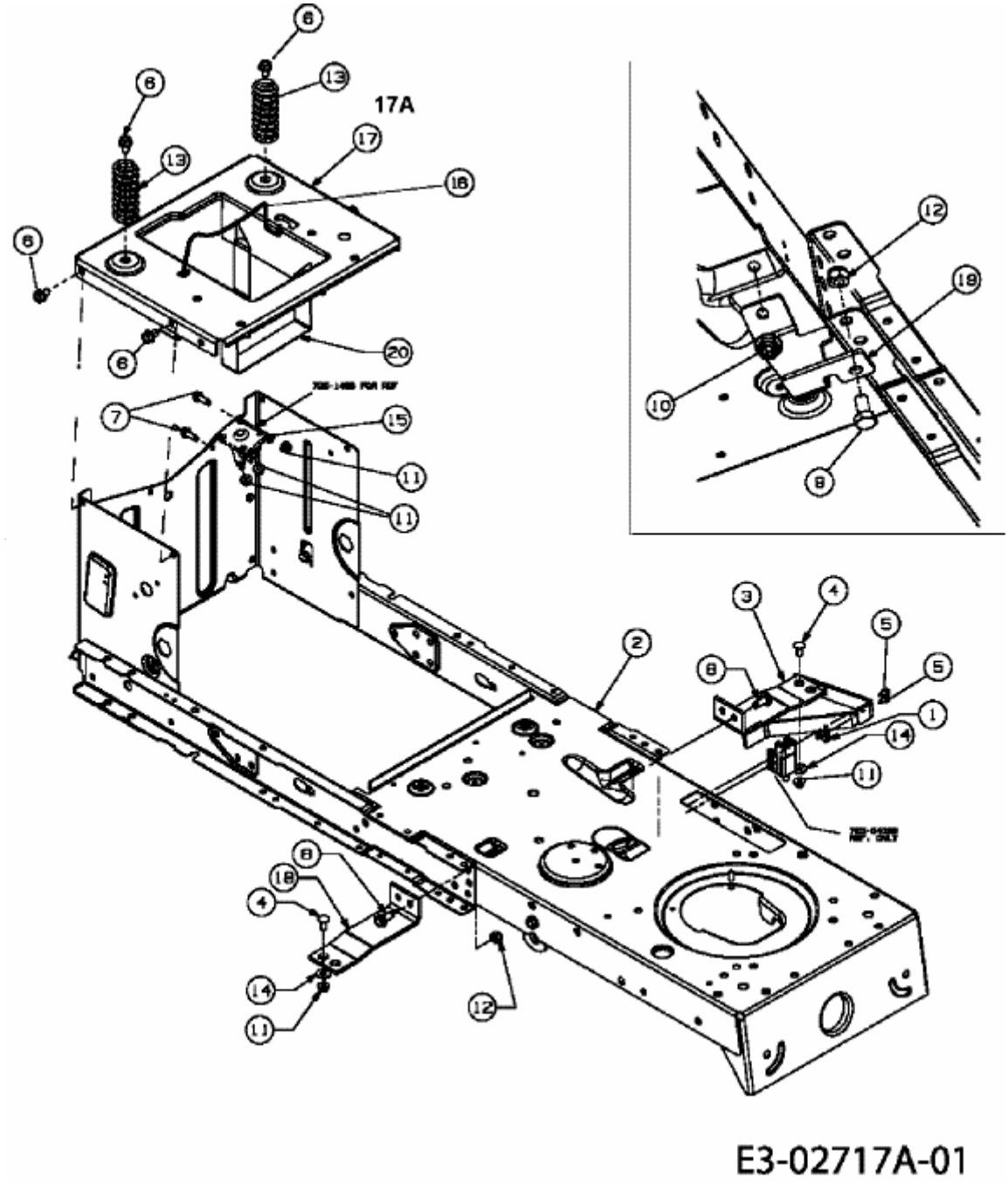RS 180/107 > 13A3762G600 (2006) > RAHMEN