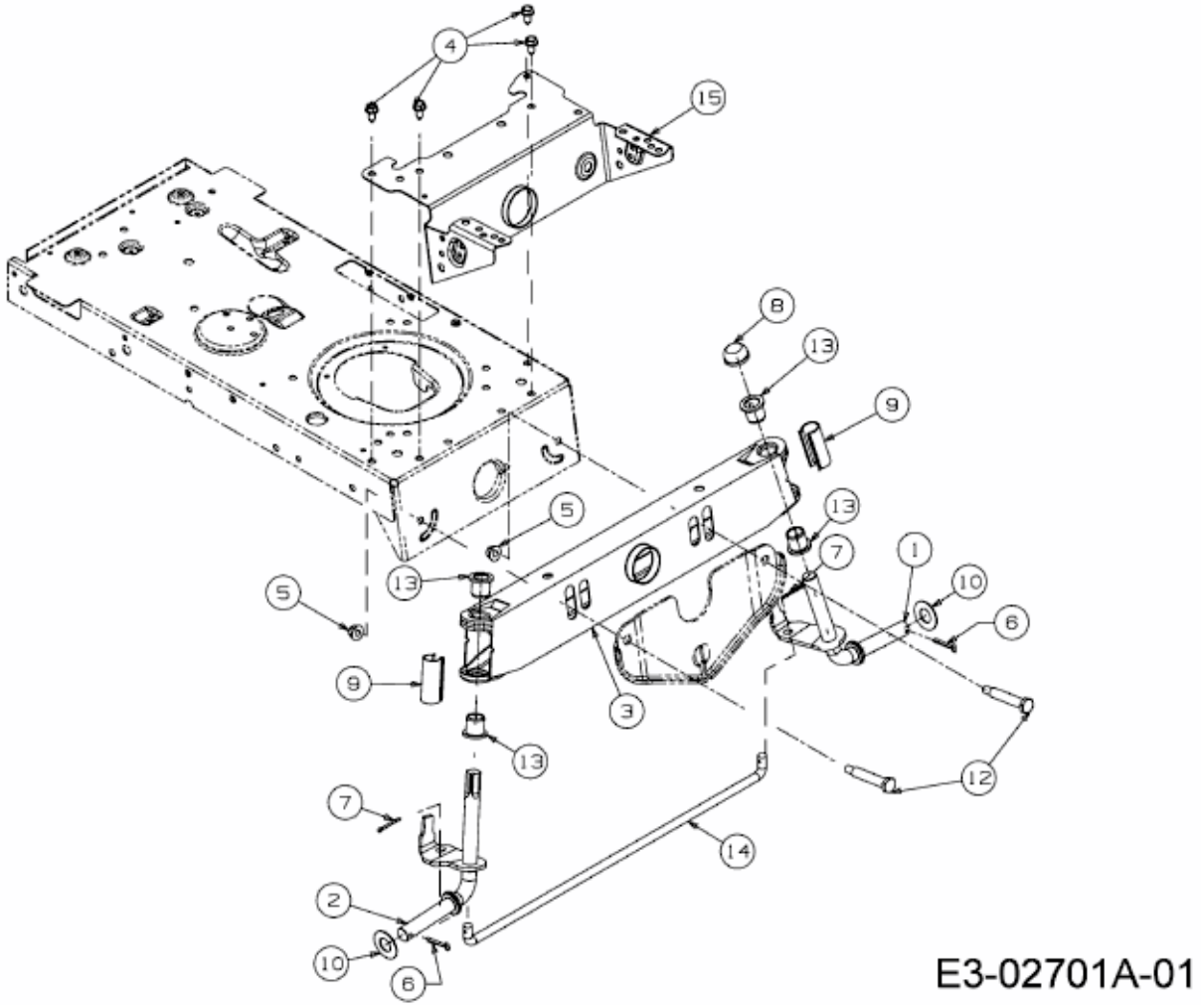RS 180/107 > 13A3762G400 (2006) > VORDERACHSE