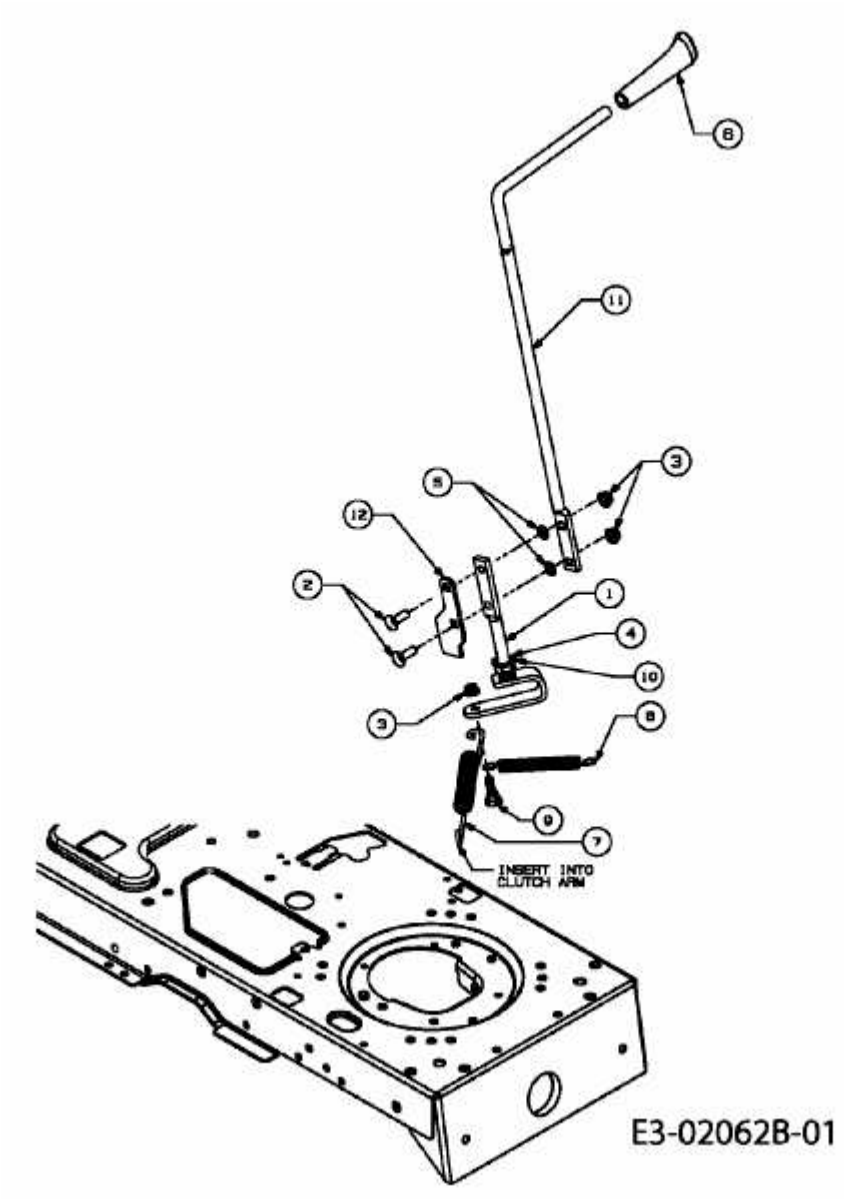180/92 HT > 13A3498E676 (2007) > MÄHWERKSEINSCHALTUNG