RH 150/105 > 13A3488N400 (2006) > FAHRANTRIEB

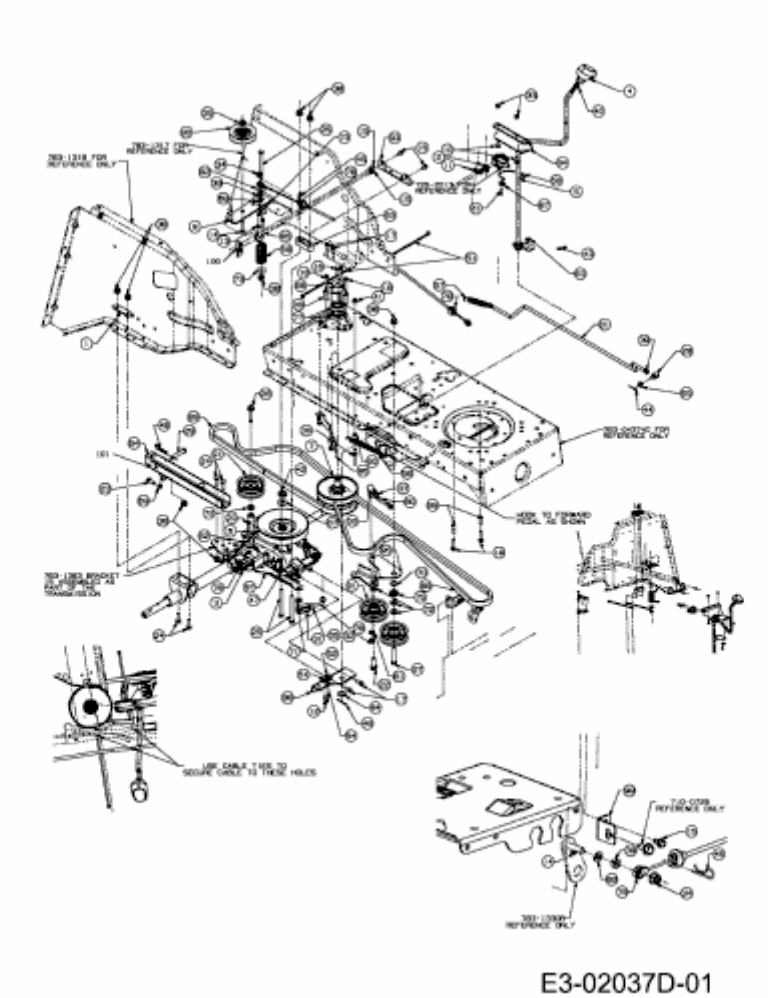

E3-02037D-01