JE 150/92 A > 13A3488E668 (2007) > FAHRANTRIEB

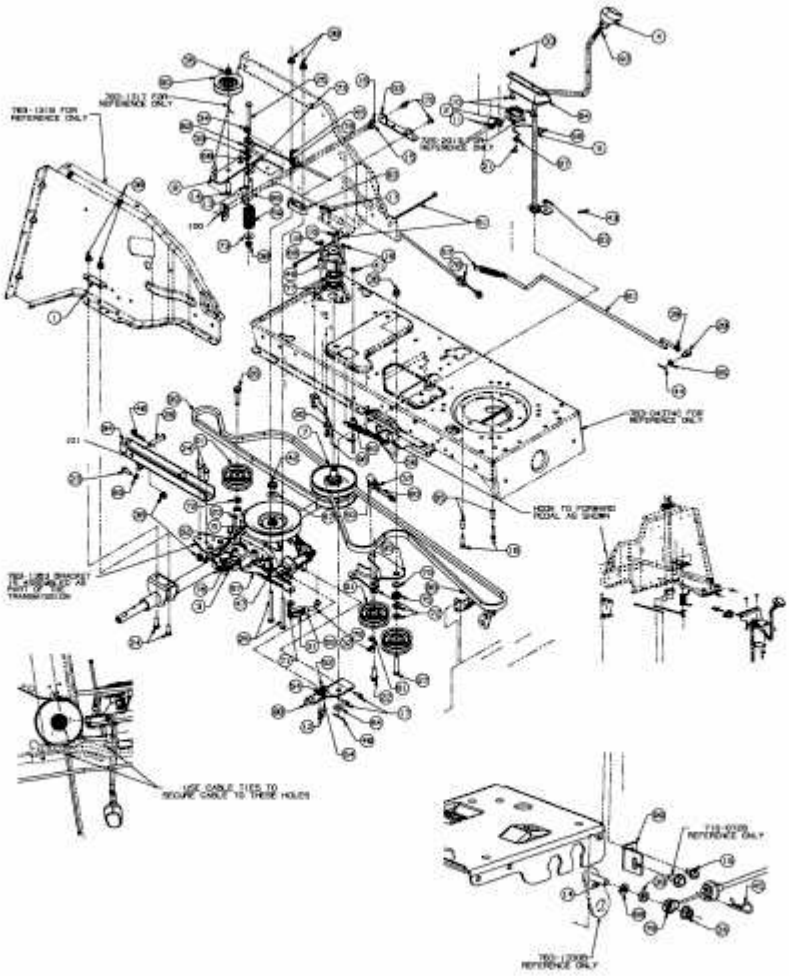

E3-02037D-01