BL 175/105 A > 13A3481N684 (2006) > MESSERSPINDEL 618-0624

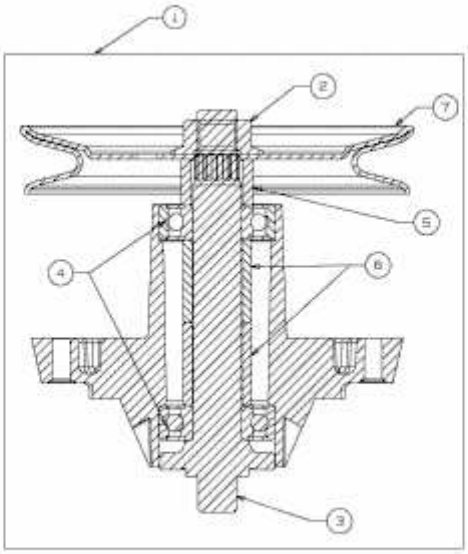

E3-01703A-01