BL 175/105 A > 13A3481N684 (2006) > RAHMEN

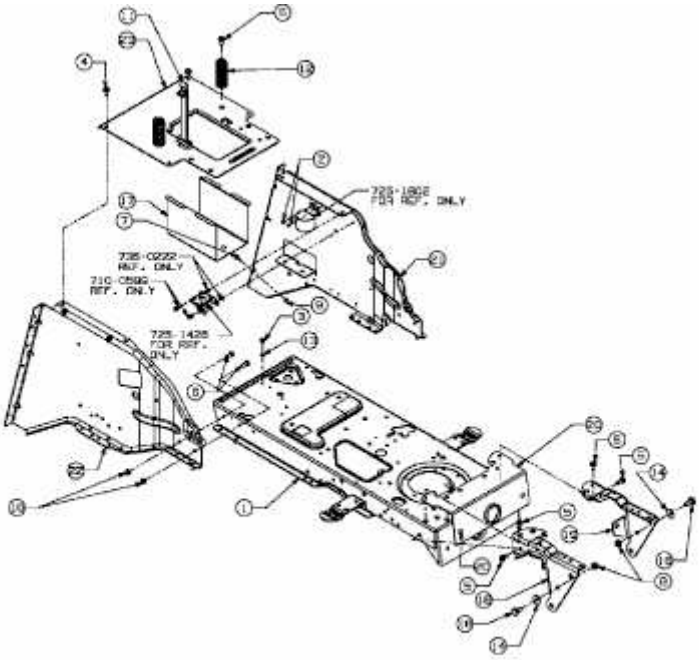

E3-02026A-01