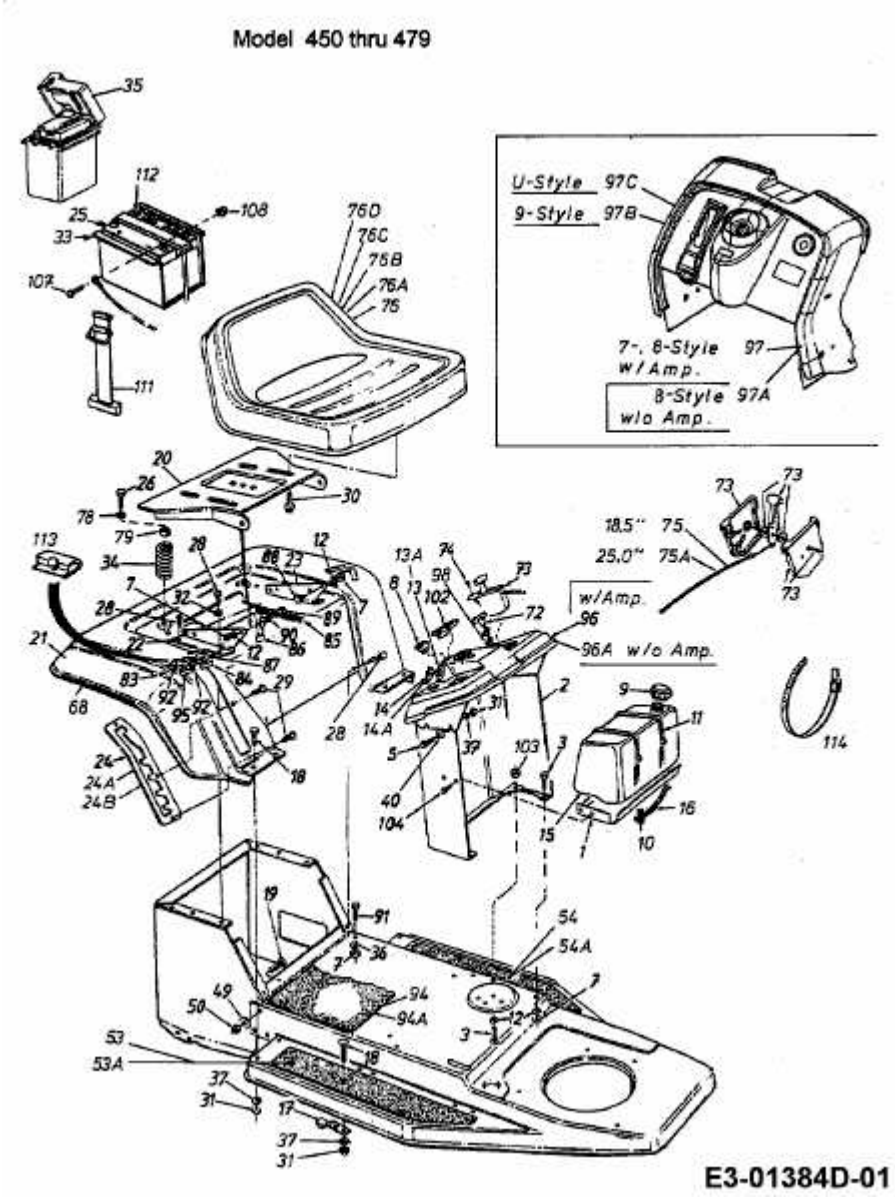SPRINT 870 > 13A347GF604 (1998) > ARMATURENBRETT, SITZ, TANK