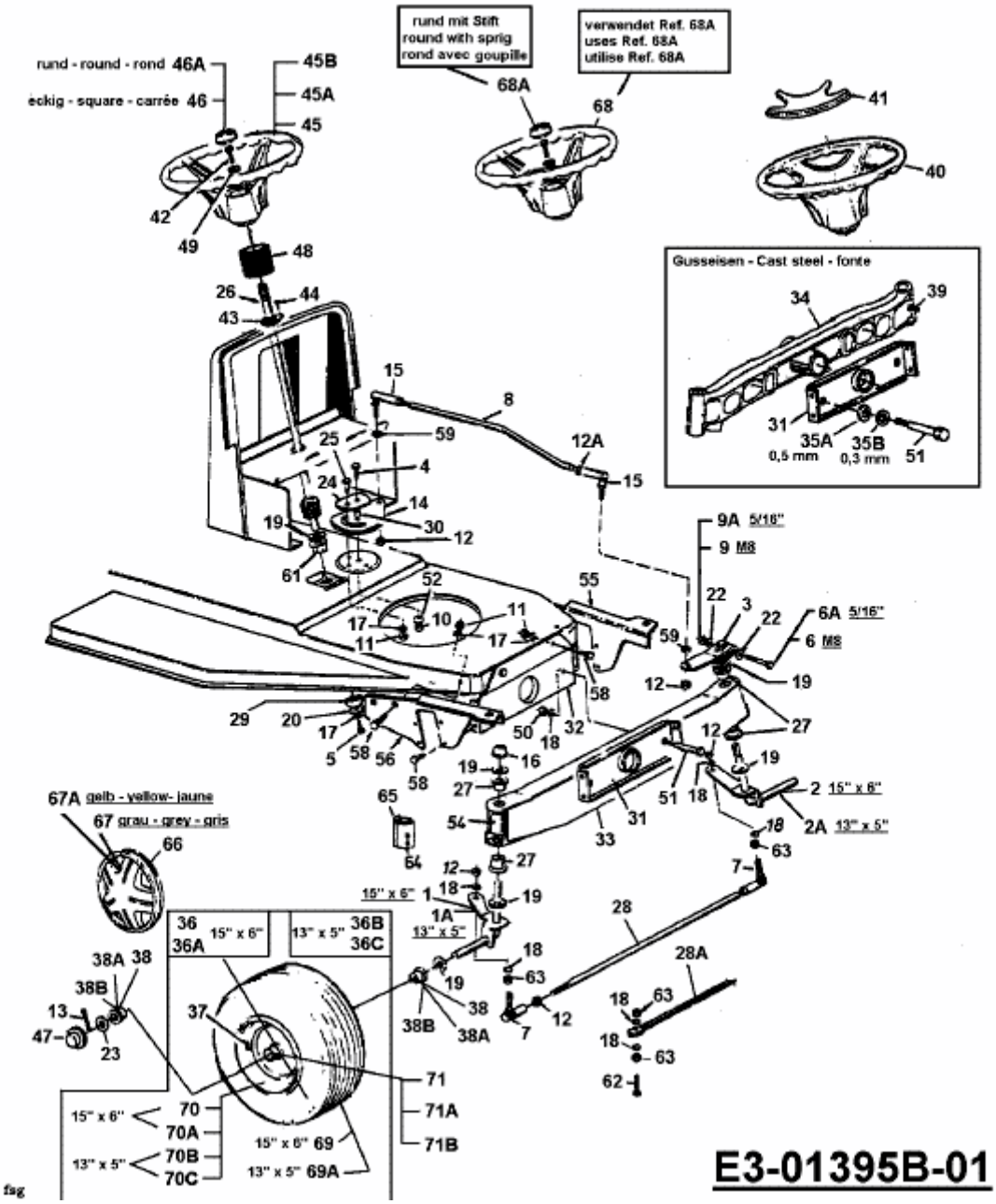RH 155/92 T > 13A3458E678 (2003) > LENKUNG, RÄDER VORNE, VORDERACHSE