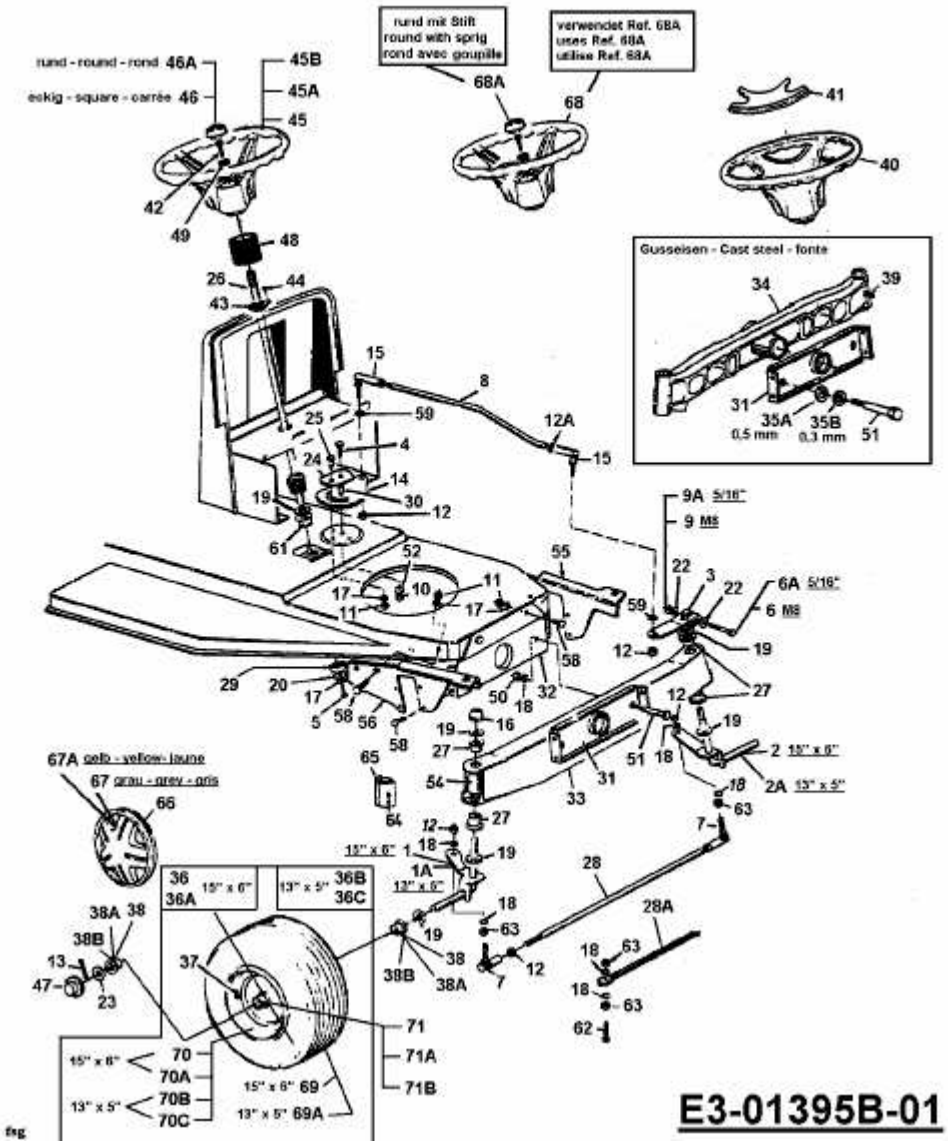B 128 > 13A3450F600 (2002) > LENKUNG, RÄDER VORNE, VORDERACHSE