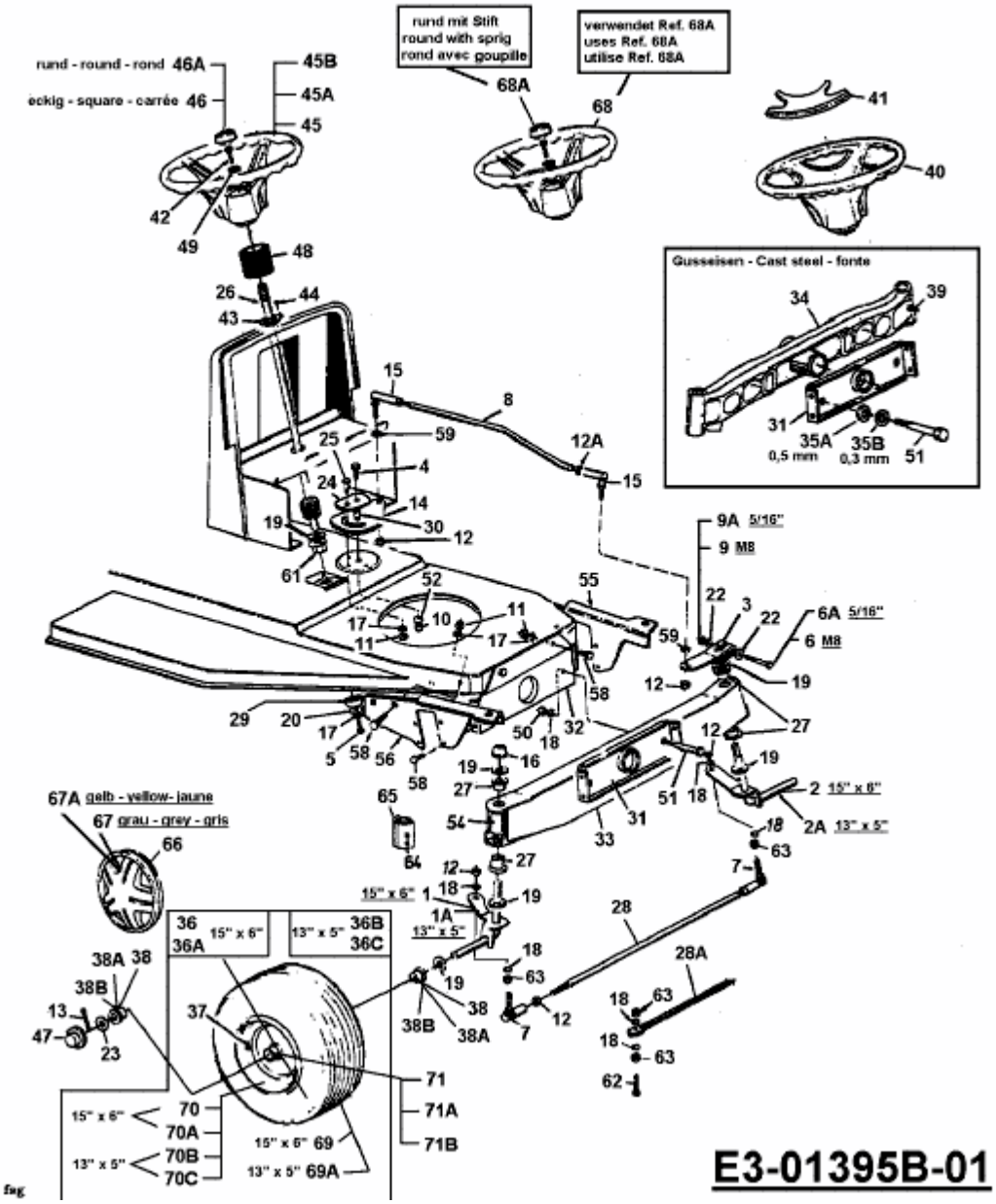B 125 > 13A3450F600 (2001) > LENKUNG, RÄDER VORNE, VORDERACHSE