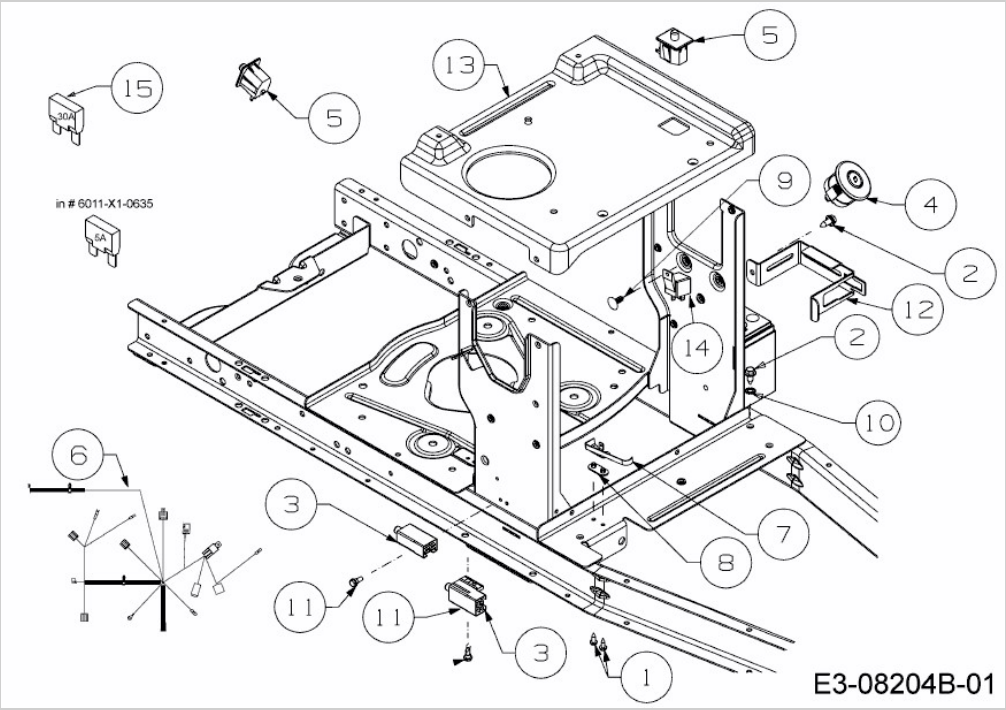SCOOTER MINI / RDE 60 M > 13A326SC650M (2015) > ELEKTROTEILE