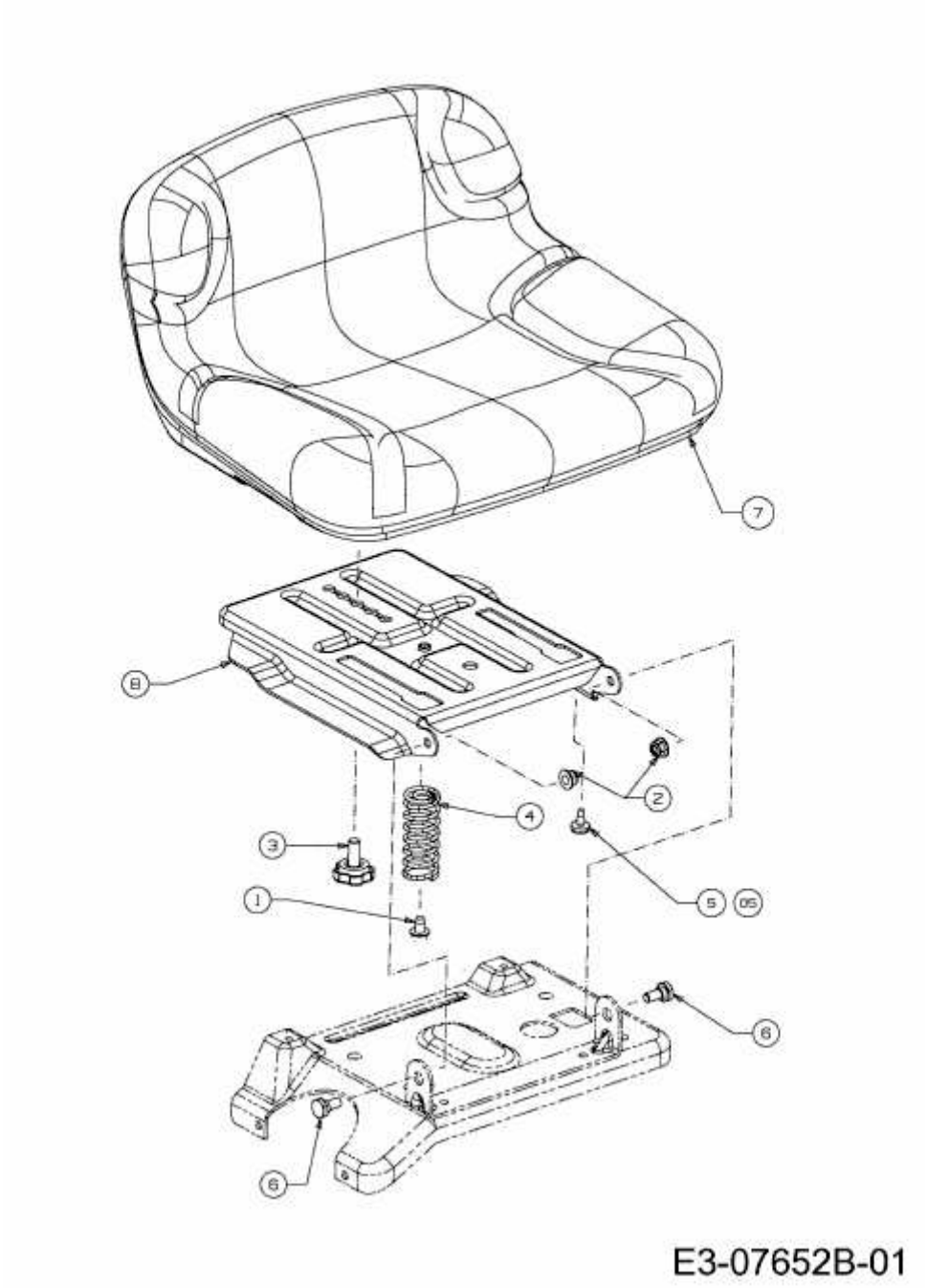SCOOTER MINI > 13A326SC650 (2017) > SITZ, SITZTRÄGER