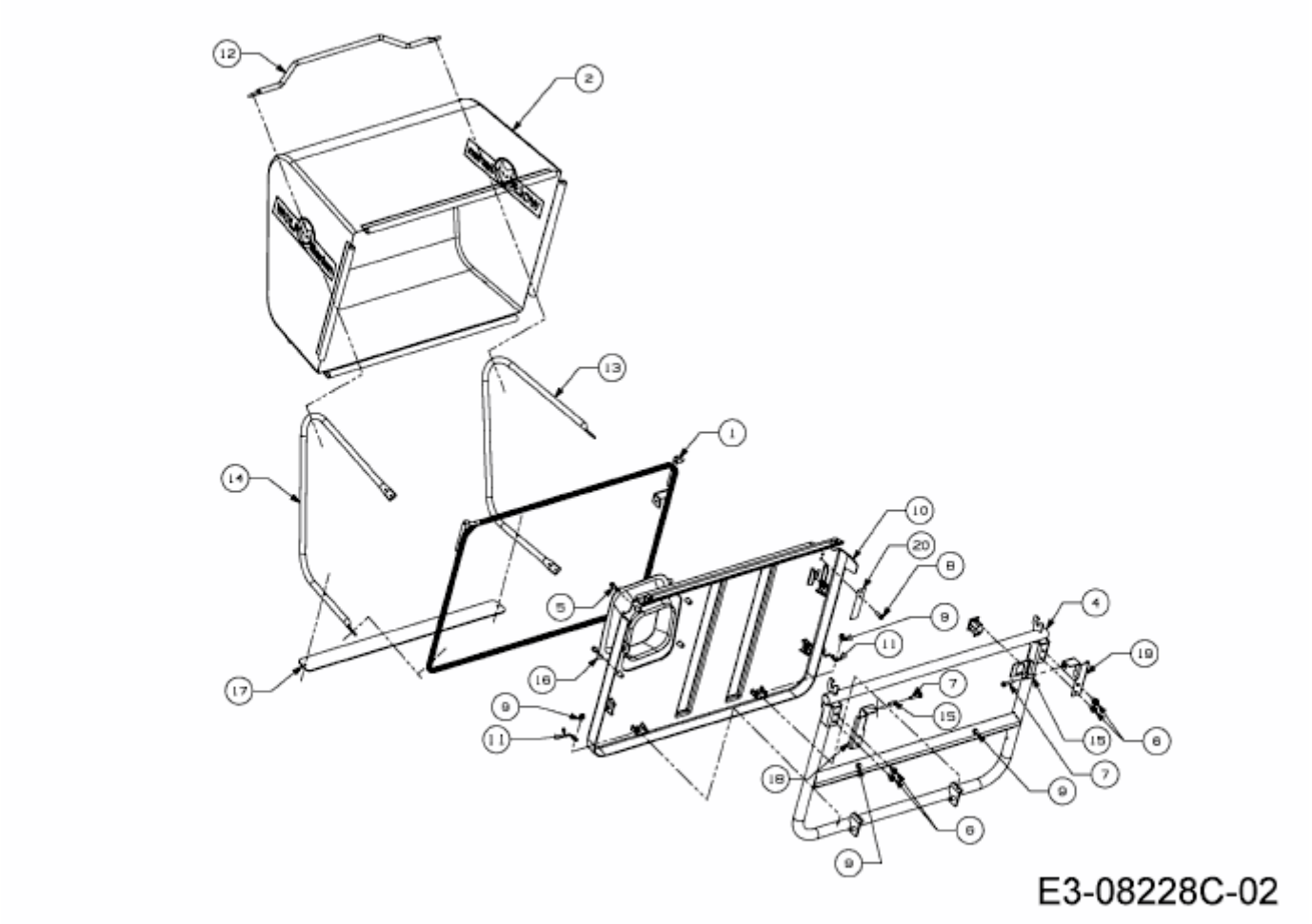SCOOTER MINI > 13A326SC650 (2016) > GRASFANGVORRICHTUNG