SCOOTER MINI > 13A326SC650 (2015) > FRONTGEWICHT, VERKLEIDUNGEN

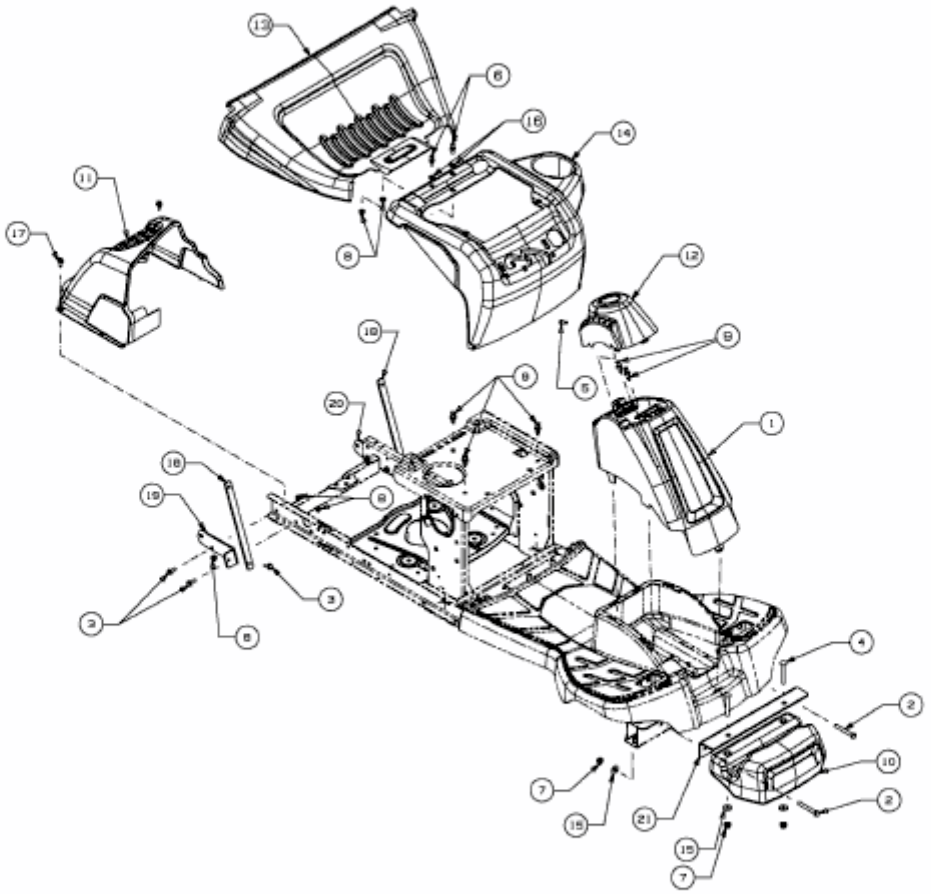

E3-08229A-01