RDE 60 M > 13A326EC650F (2013) > FRONTGEWICHT, VERKLEIDUNGEN

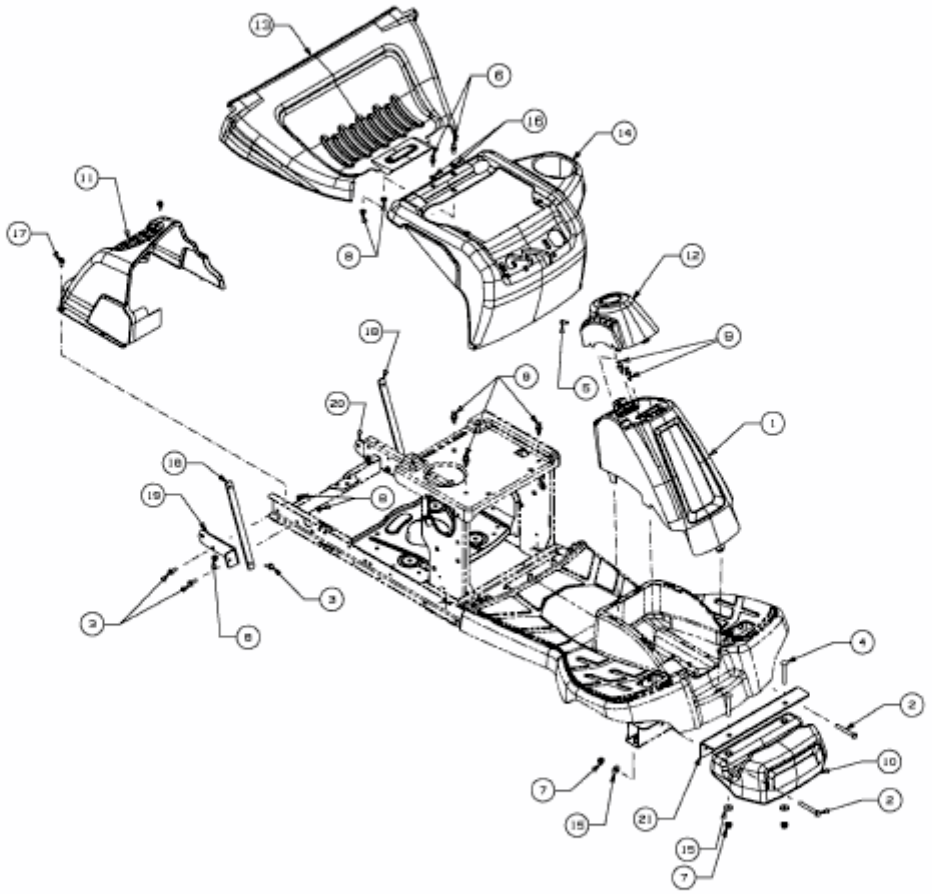

E3-08229A-01