SCOOTER MINI > 13A326EC650 (2013) > MÄHWERK C (24"/60CM)

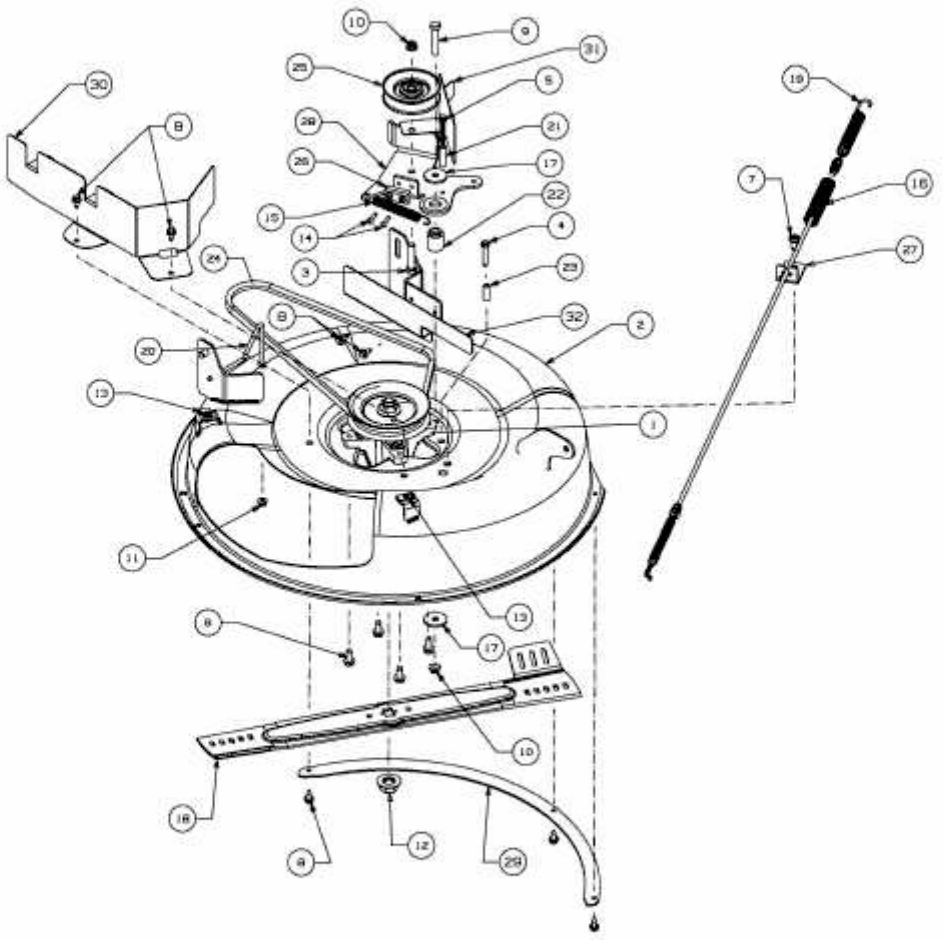

E3-08197A-01