MINIRIDER 60 RDE > 13A326EC600 (2014) > MÄHWERK C (24"/60CM)

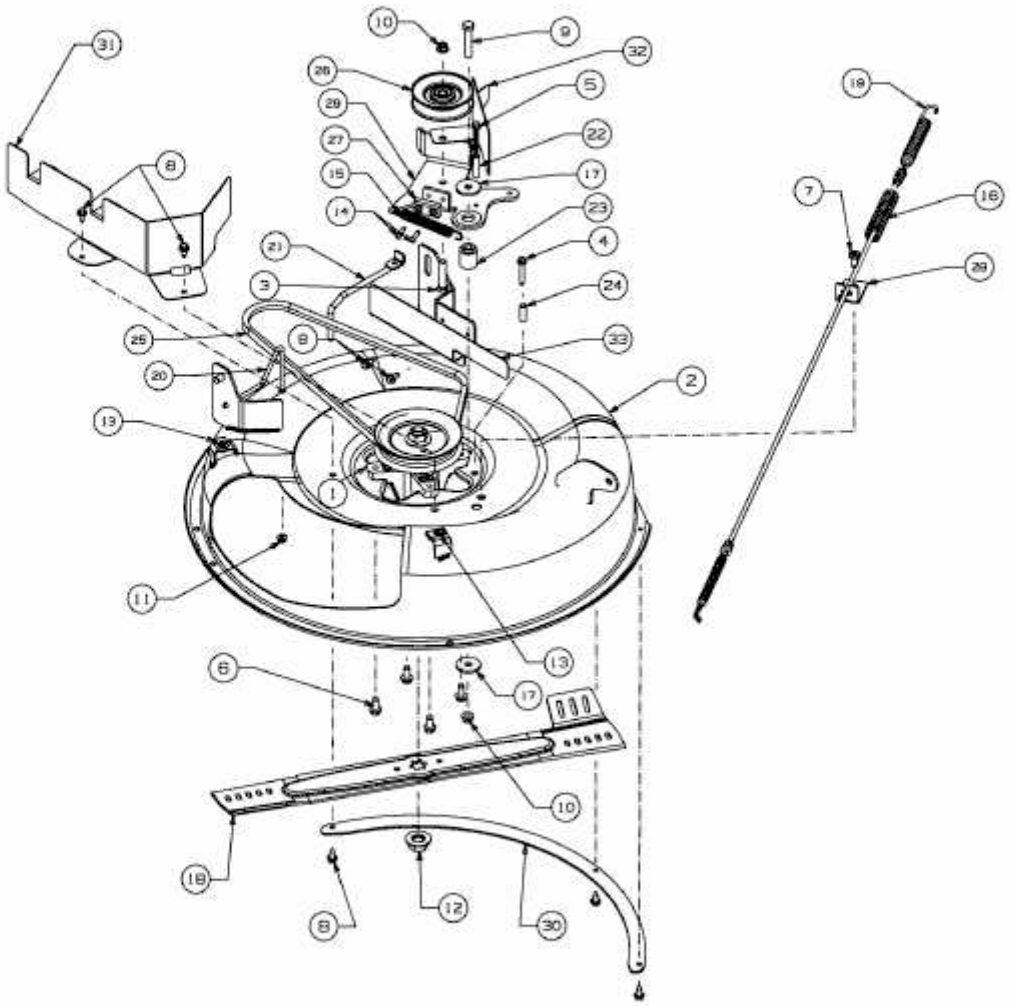

E3-08197B-01