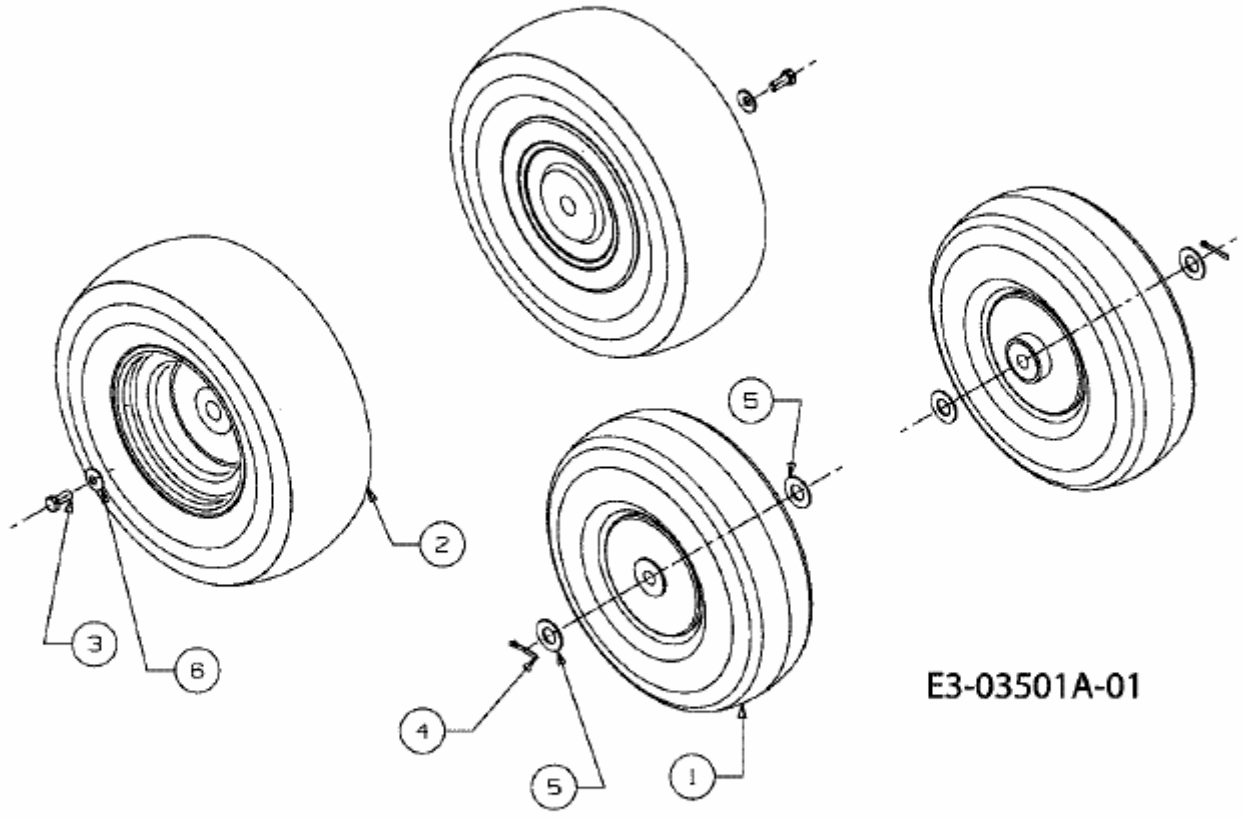MINIRIDER 60 E > 13A3054-600 (2008) > RÄDER