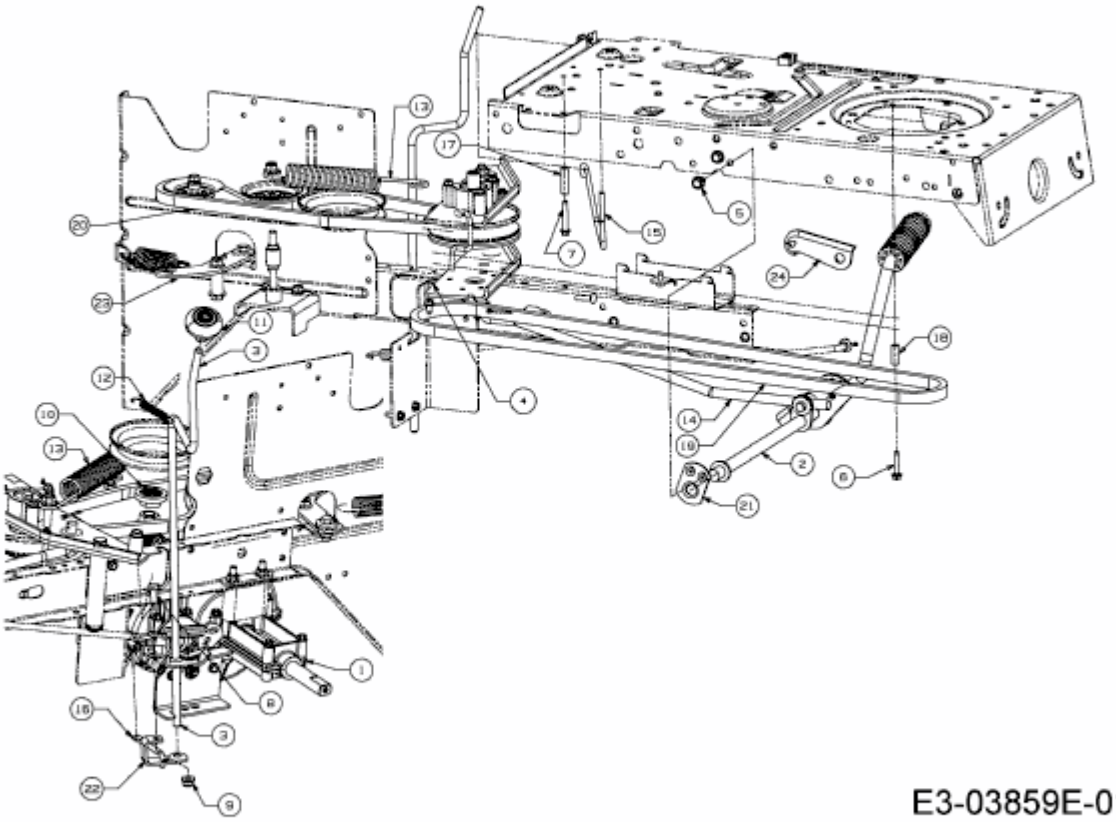CC 714 TE > 13A277DE603 (2013) > FAHRANTRIEB, PEDAL, SCHALTHEBEL