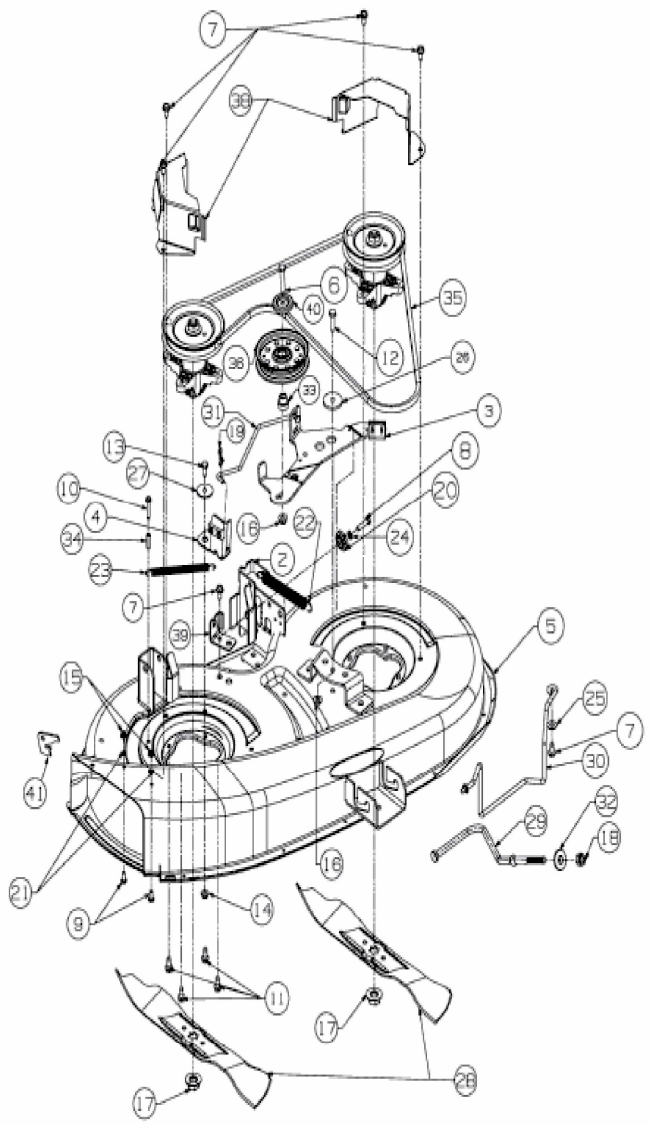
7
38
6
40
35
12
28
36
33
31
19
3
13
27
8
10
20
4
18
22
34
24
23
2
7
39
5
15
25
7
30
41
32
29
18
16
21
9
14
11
17
26
17

E3-06863E-01