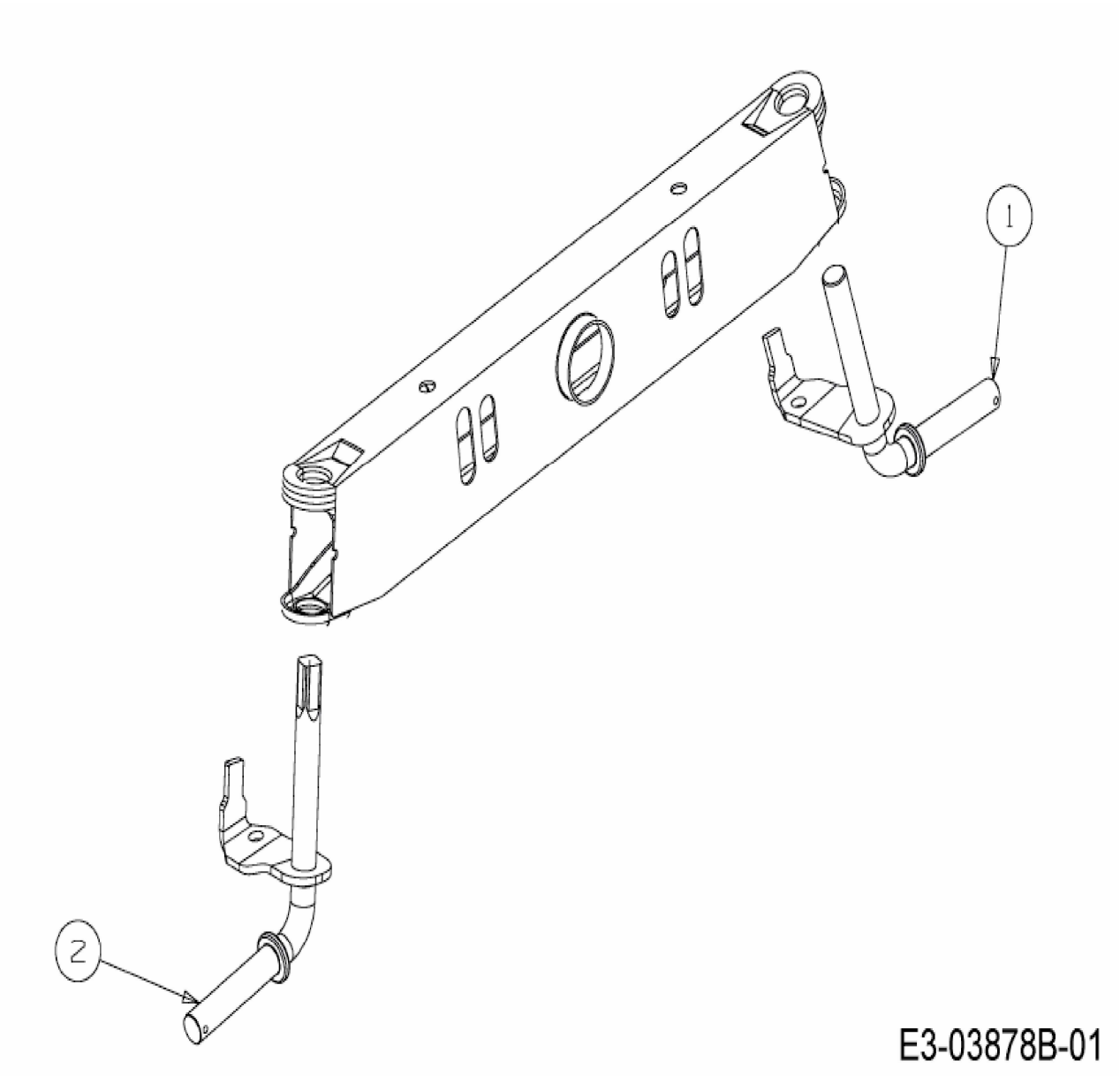
1
2
E3-03878B-01