YARD MACHINES 38 > 13A2762F329
(2017) > GESCHWINDIGKEITSREGELUNG

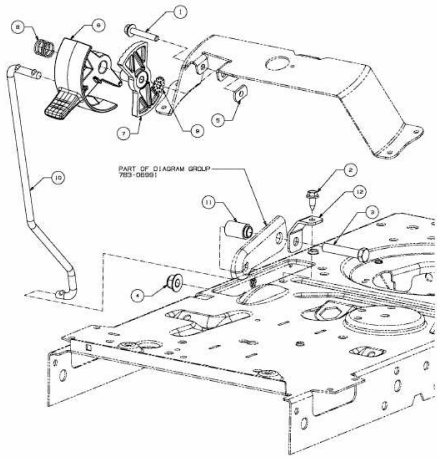

E3-07438B-01