YARD MACHINES 38 > 13A2762F329 (2017) > MESSERSPINDEL
618-04474B

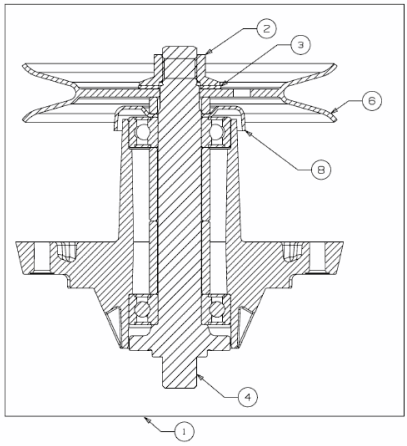

E3-07446D-01