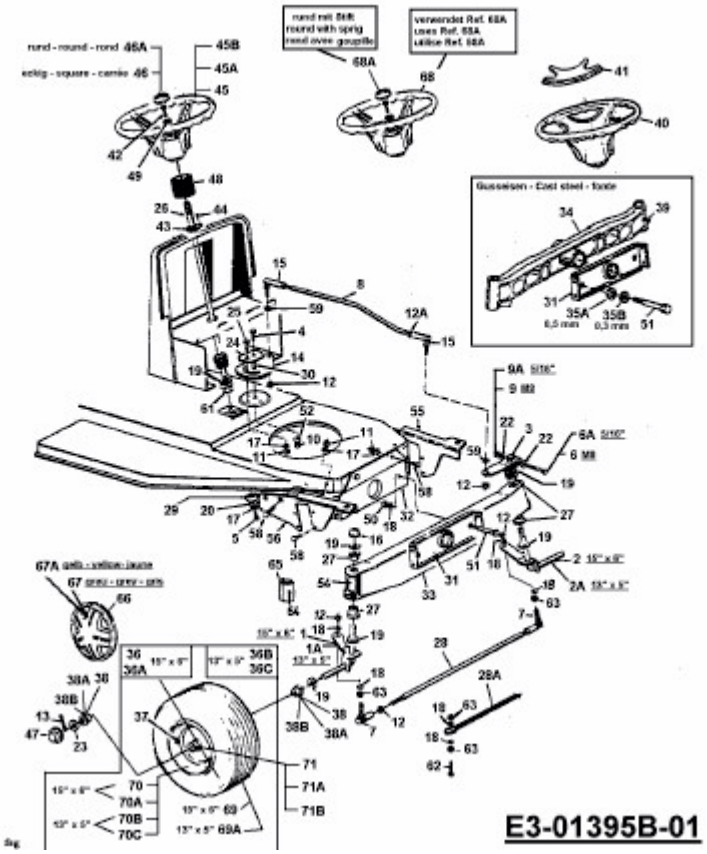AMH 1202 > 13A2459A619 (2003) > LENKUNG, RÄDER VORNE, VORDERACHSE