MINIRIDER 76 RDE > 13A226SD600 (2016) > MÄHWERK D (30"/76CM)

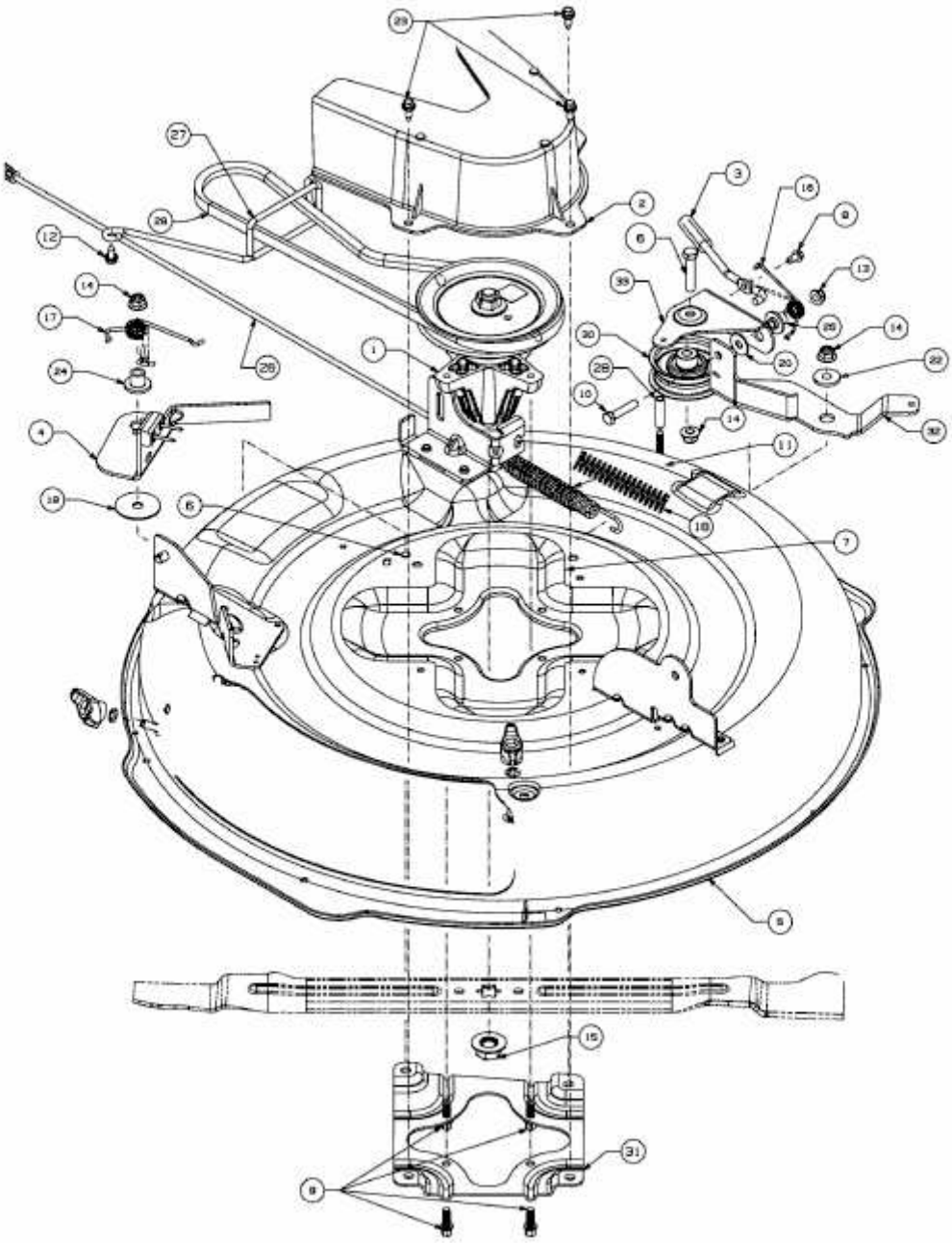

E3-08208D-01