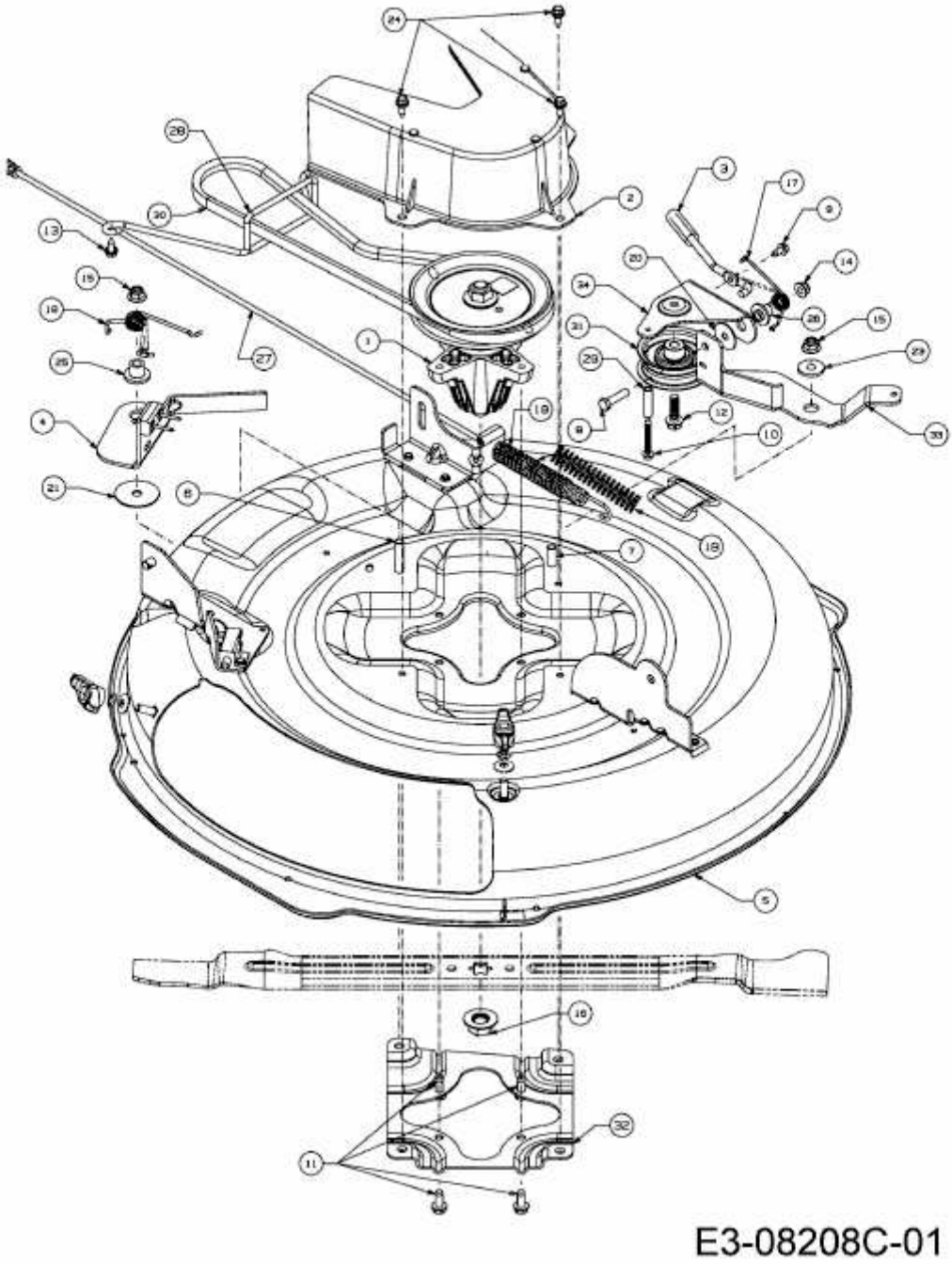MINIRIDER 76 RDE > 13A226SD600 (2015) > MÄHWERK D (30"/76CM)