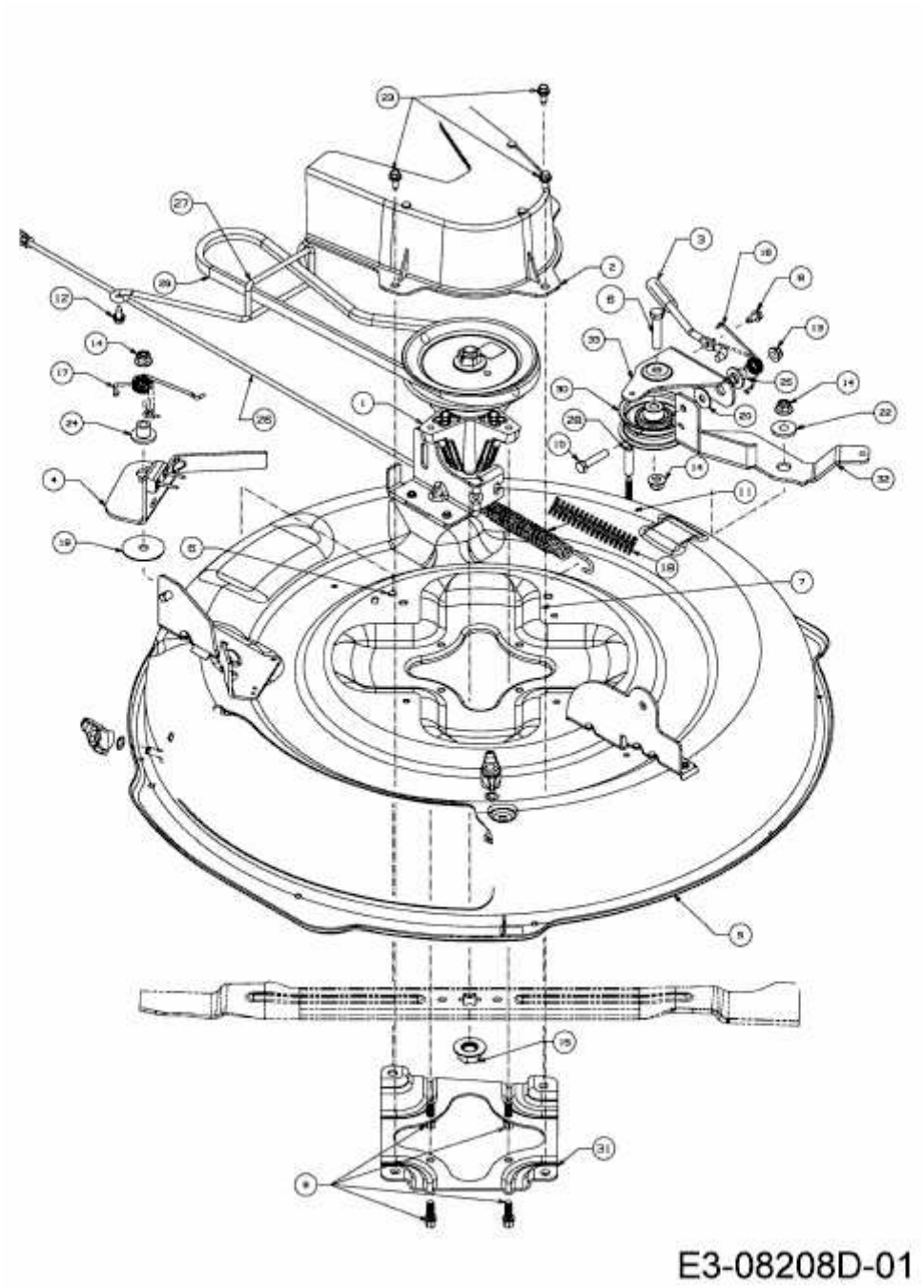SCOOTER HYDRO > 13A221SD650 (2016) > MÄHWERK D (30"/76CM)